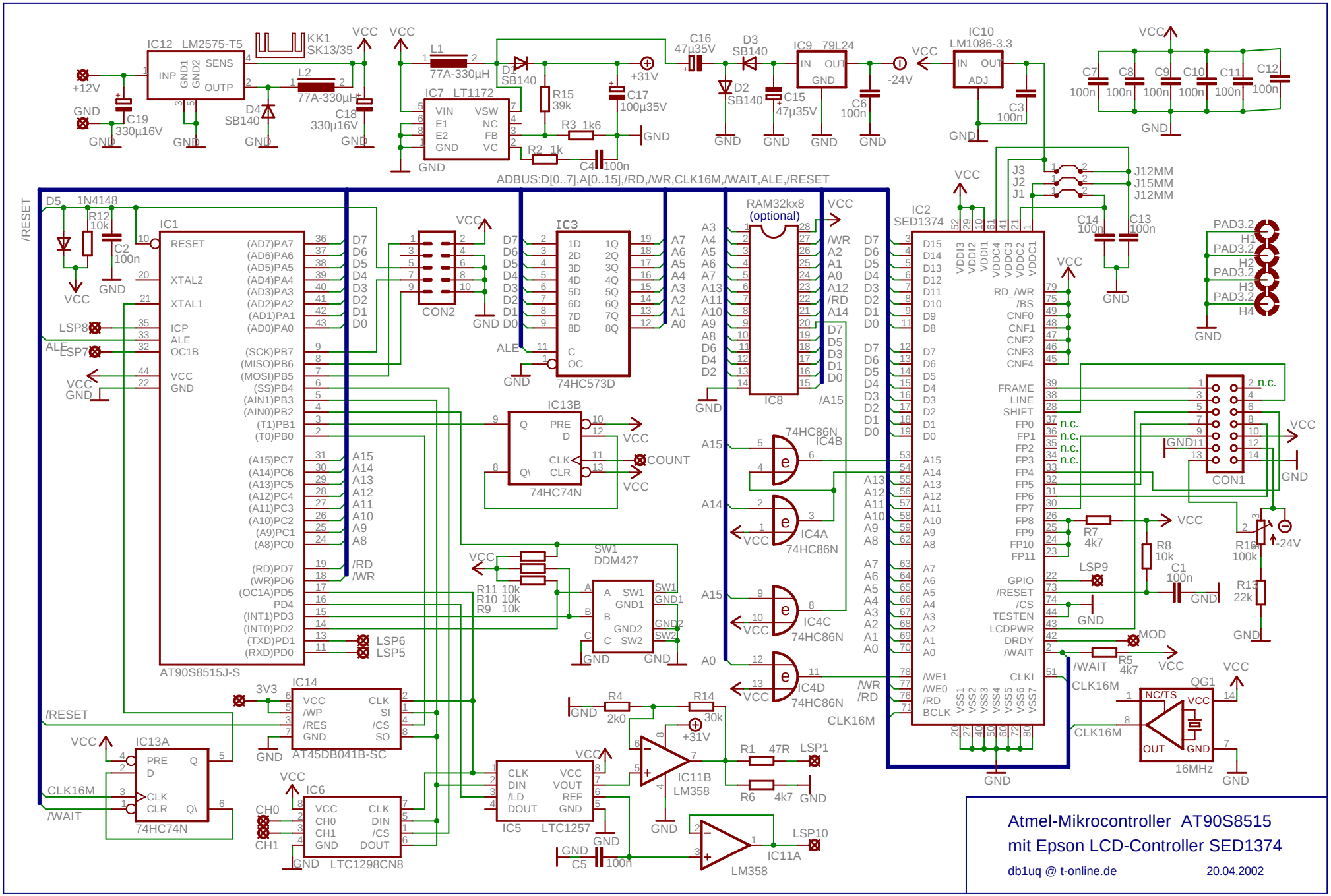

Atmel-Mikrocontroller AT90S8515
mit Epson LCD-Controller SED1374

db1uq @ t-online.de 20.04.2002