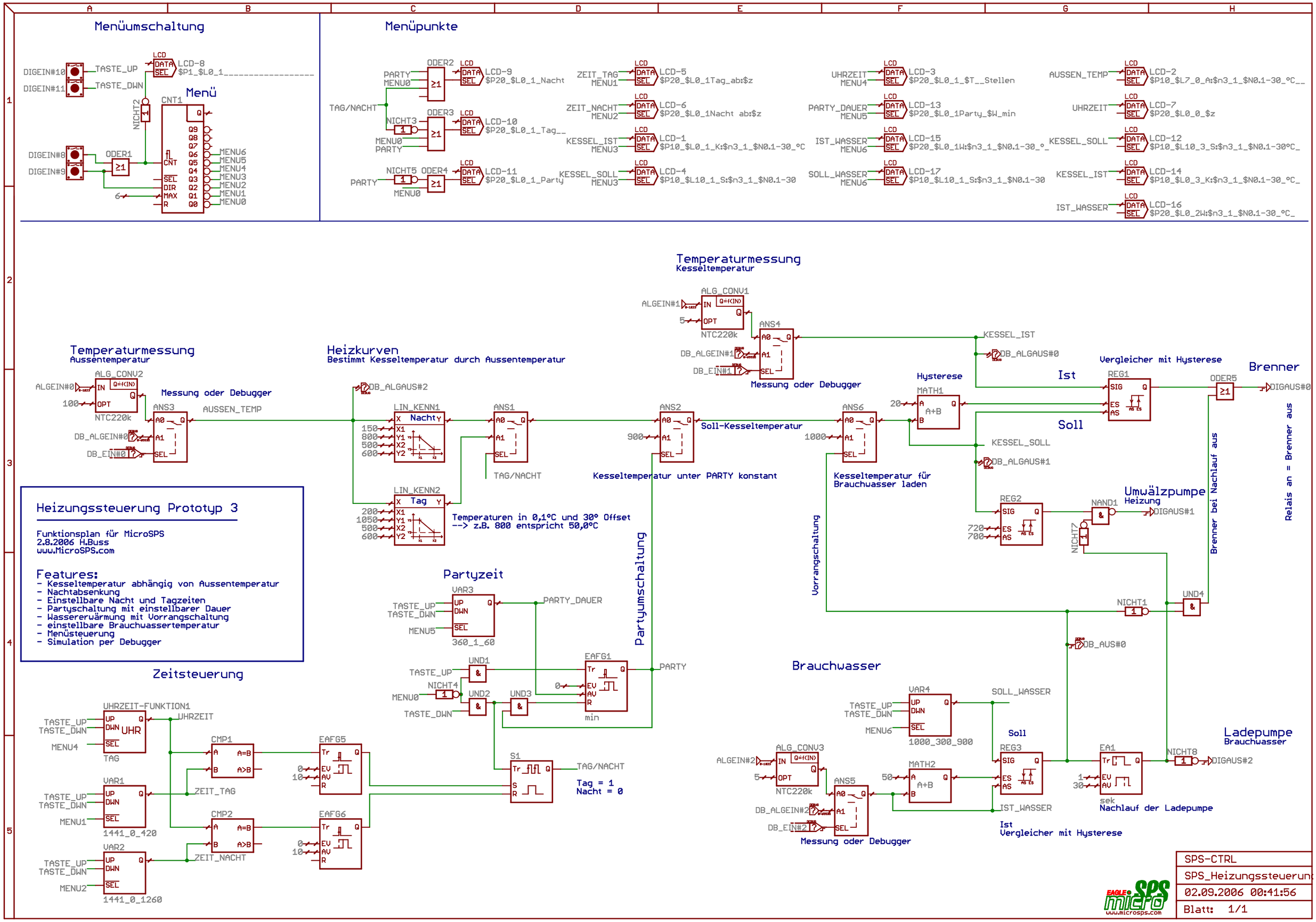
Menüumschaltung
DIGEIN#10
DIGEIN#11
TASTE_UP
TASTE_DWN
LCD-8
$P1_$L0_1_____
Menü
CNT1
NICHT2
DIGEIN#8
DIGEIN#9
ODER1
MENU6
MENU5
MENU4
MENU3
MENU2
MENU1
MENU0
Menüpunkte
ODER2
PARTY
MENU0
LCD-9
$P20_$L0_1_Nacht
TAG/NACHT
ODER3
NICHT3
LCD-10
$P20_$L0_1_Tag__
NICHT5
ODER4
LCD-11
$P20_$L0_1_Party
ZEIT_TAG
MENU1
LCD-5
$P20_$L0_1Tag_ab:$z
ZEIT_NACHT
MENU2
LCD-6
$P20_$L0_1Nacht ab:$z
KESSEL_IST
MENU3
LCD-1
$P10_$L0_1_K:$n3_1_$N0.1-30_°C
KESSEL_SOLL
LCD-4
$P10_$L10_1_S:$n3_1_$N0.1-30
UHRZEIT
MENU4
LCD-3
$P20_$L0_1_$T__Stellen
PARTY_DAUER
MENU5
LCD-13
$P20_$L0_1Party_$W_min
IST_WASSER
MENU6
LCD-15
$P20_$L0_1W:$n3_1_$N0.1-30_°_
SOLL_WASSER
LCD-17
$P10_$L10_1_S:$n3_1_$N0.1-30
AUSSEN_TEMP
LCD-2
$P10_$L7_0_A:$n3_1_$N0.1-30_°C__
UHRZEIT
LCD-7
$P20_$L0_0_$z
KESSEL_SOLL
LCD-12
$P10_$L10_3_S:$n3_1_$N0.1-30°C_
KESSEL_IST
LCD-14
$P10_$L0_3_K:$n3_1_$N0.1-30_°C_
IST_WASSER
LCD-16
$P20_$L0_2W:$n3_1_$N0.1-30_°C_
Temperaturmessung
Kesseltemperatur
ALG_CONV1
ALGEIN#1
NTC220k
ANS4
DB_ALGEIN#1
DB_EIN#1
Messung oder Debugger
KESSEL_IST
DB_ALGAUS#0
Temperaturmessung
Aussentemperatur
ALG_CONV2
ALGEIN#0
NTC220k
ANS3
DB_ALGEIN#0
DB_EIN#0
AUSSEN_TEMP
Heizkurven
Bestimmt Kesseltemperatur durch Aussentemperatur
DB_ALGAUS#2
LIN_KENN1
Nacht
150
800
500
600
ANS1
TAG/NACHT
LIN_KENN2
Tag
200
1050
500
600
Temperaturen in 0,1°C und 30° Offset
--> z.B. 800 entspricht 50,0°C
ANS2
900
Soll-Kesseltemperatur
Kesseltemperatur unter PARTY konstant
ANS6
1000
Kesseltemperatur für
Brauchwasser laden
Hysterese
MATH1
A+B
20
Ist
Soll
KESSEL_SOLL
DB_ALGAUS#1
Vergleicher mit Hysterese
REG1
SIG
ES
AS
ODER5
Brenner
DIGAUS#0
Relais an = Brenner aus
Brenner bei Nachlauf aus
Vorrangschaltung
REG2
720
700
NAND1
Umwälzpumpe
Heizung
DIGAUS#1
NICHT7
NICHT1
UND4
DB_AUS#0
Heizungssteuerung Prototyp 3
Funktionsplan für MicroSPS
2.8.2006 H.Buss
www.MicroSPS.com
Features:
- Kesseltemperatur abhängig von Aussentemperatur
- Nachtabsenkung
- Einstellbare Nacht und Tagzeiten
- Partyschaltung mit einstellbarer Dauer
- Wassererwärmung mit Vorrangschaltung
- einstellbare Brauchwassertemperatur
- Menüsteuerung
- Simulation per Debugger
Partyzeit
VAR3
TASTE_UP
TASTE_DWN
MENU5
360_1_60
PARTY_DAUER
UND1
UND2
UND3
NICHT4
EAFG1
min
PARTY
Partyumschaltung
S1
TAG/NACHT
Tag = 1
Nacht = 0
Zeitsteuerung
UHRZEIT-FUNKTION1
UHR
MENU4
TAG
UHRZEIT
CMP1
CMP2
VAR1
MENU1
1441_0_420
ZEIT_TAG
VAR2
MENU2
1441_0_1260
ZEIT_NACHT
EAFG5
EAFG6
Brauchwasser
VAR4
MENU6
1000_300_900
SOLL_WASSER
ALG_CONV3
ALGEIN#2
NTC220k
ANS5
DB_ALGEIN#2
DB_EIN#2
Messung oder Debugger
MATH2
50
REG3
IST_WASSER
Ist
Vergleicher mit Hysterese
EA1
sek
Nachlauf der Ladepumpe
NICHT8
Ladepumpe
Brauchwasser
DIGAUS#2
SPS-CTRL
SPS_Heizungssteuerun
02.09.2006 00:41:56
Blatt: 1/1