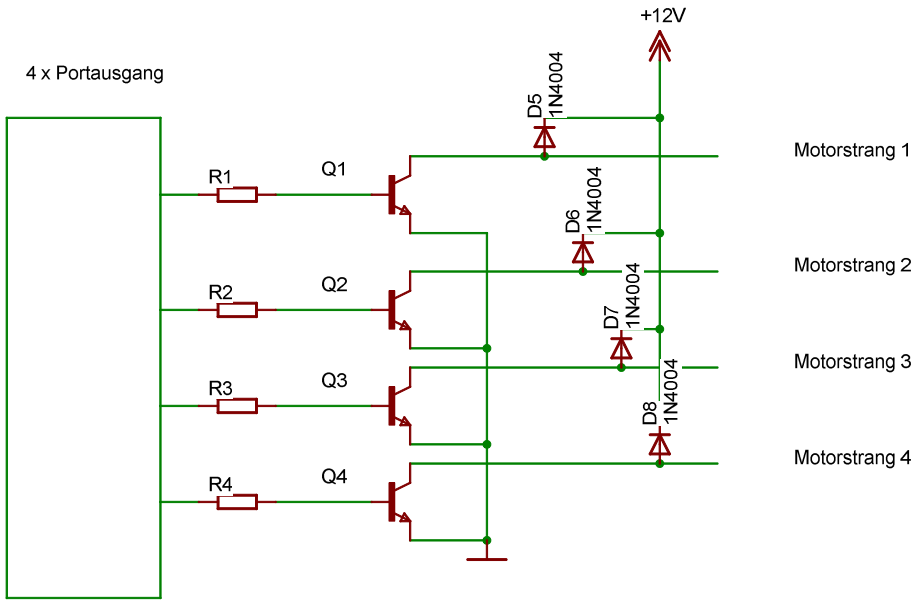
4 x Portausgang
R1
R2
R3
R4
Q1
Q2
Q3
Q4
D5
1N4004
D6
1N4004
D7
1N4004
D8
1N4004
+12V
Motorstrang 1
Motorstrang 2
Motorstrang 3
Motorstrang 4