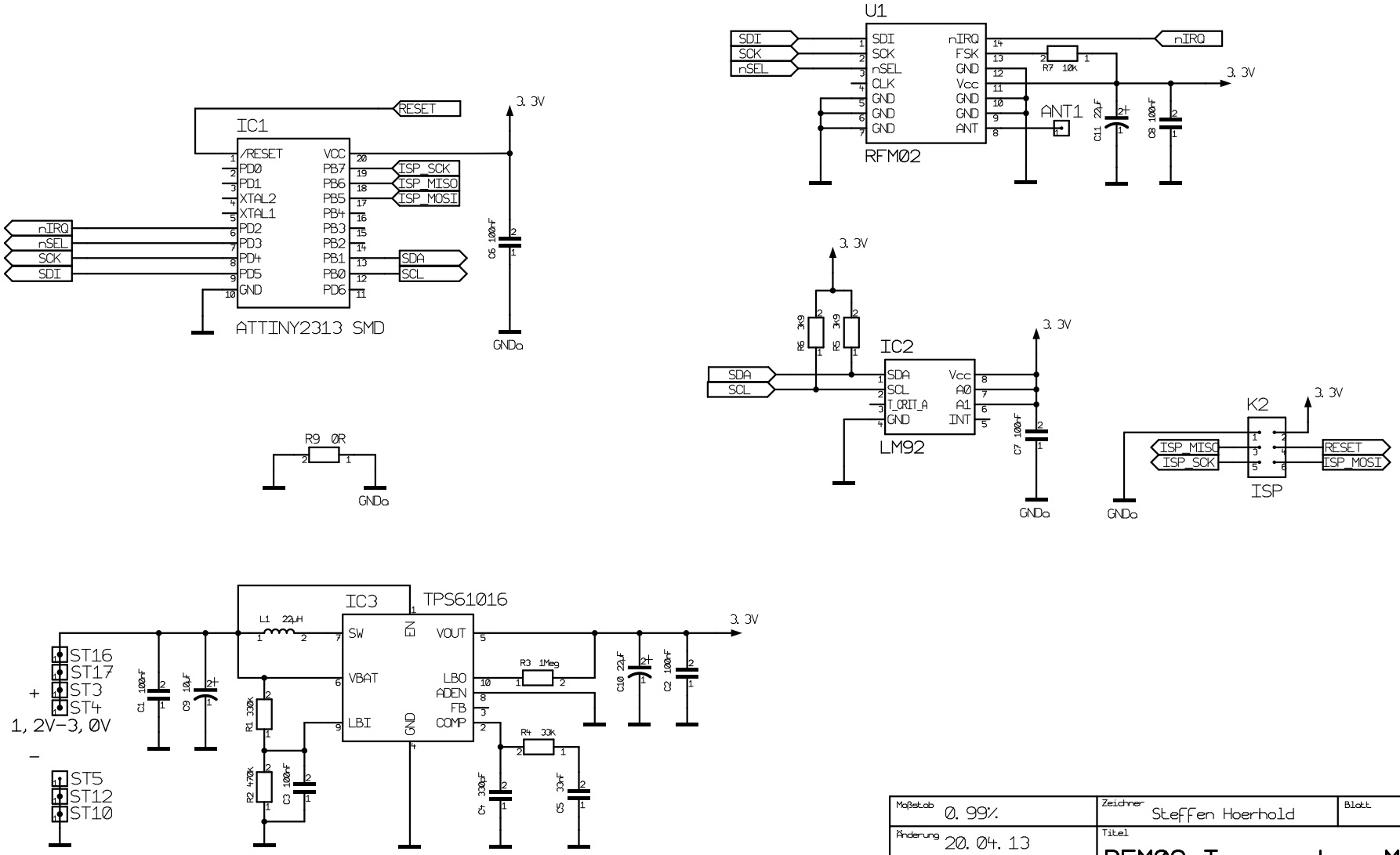

Maßstab 0.99%	Zeichner Steffen Hoerhold	Blatt 1 / 1
Änderung 20.04.13	Titel RFM02 Temperatur Modul	
Ausgabe 20.04.13		
Firma	Projekt RFM01_TEMPERATUR_MODUL_V2.T2001	