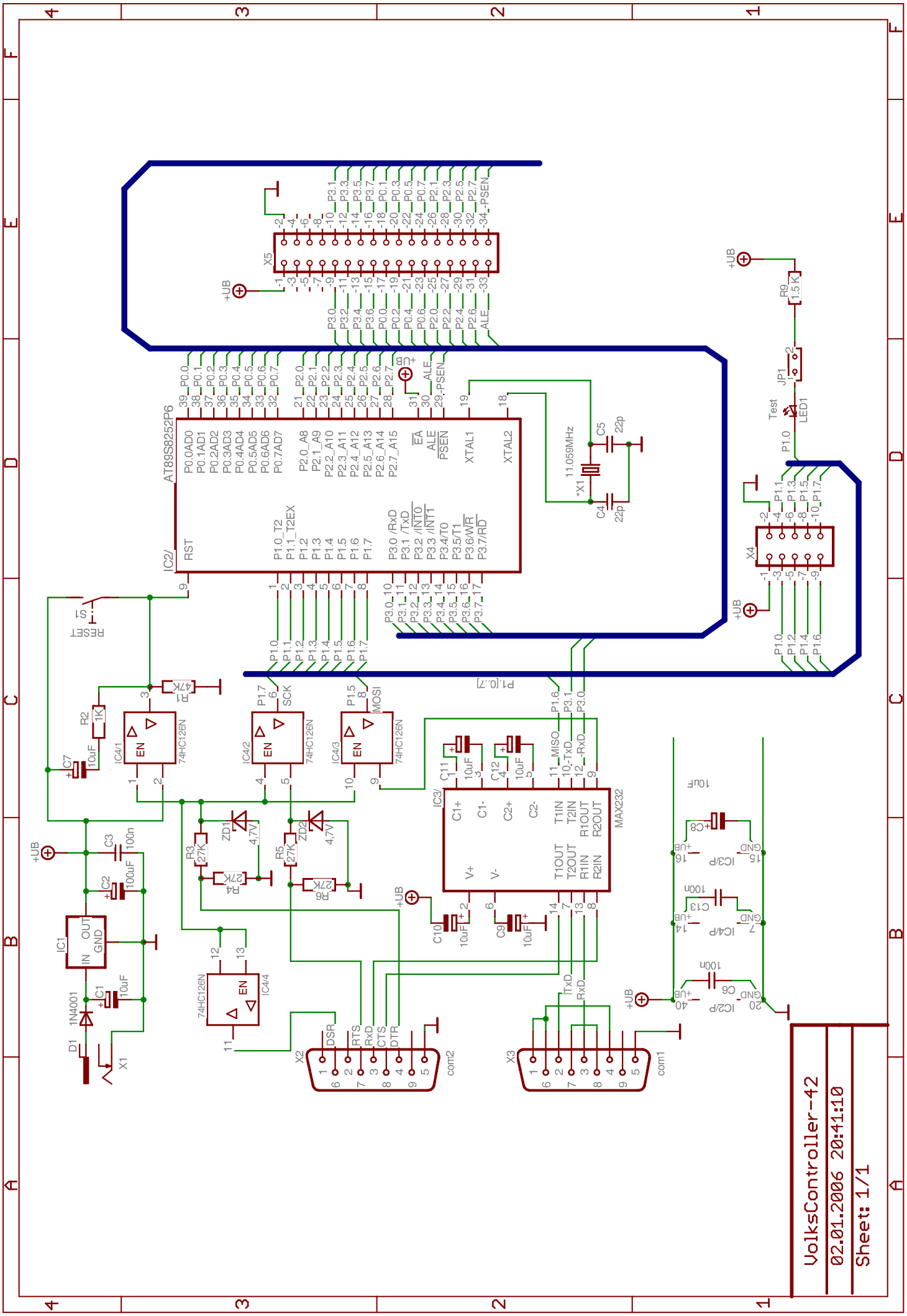

10.04.2006 11:42:02 f=1.07 G:\Mikrocomputerprojekt\Volkscontroller-Board\VolksController-42.sch (Sheet: 1/1)