Seismograph BMA020 ATmega8 DOG-LCD 128 x 64

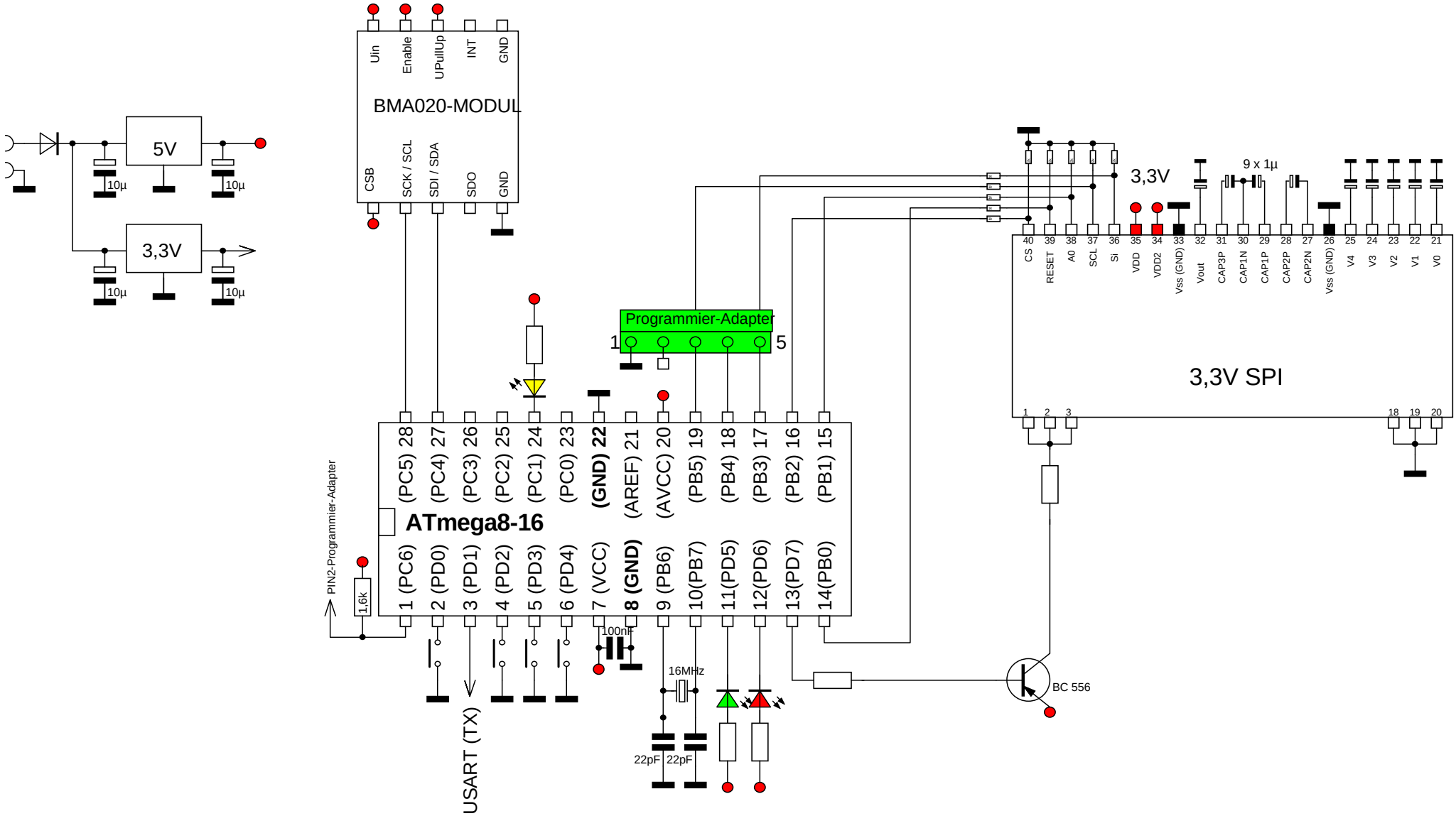

Bernhard.Erfurt@gmx.de

10/2014