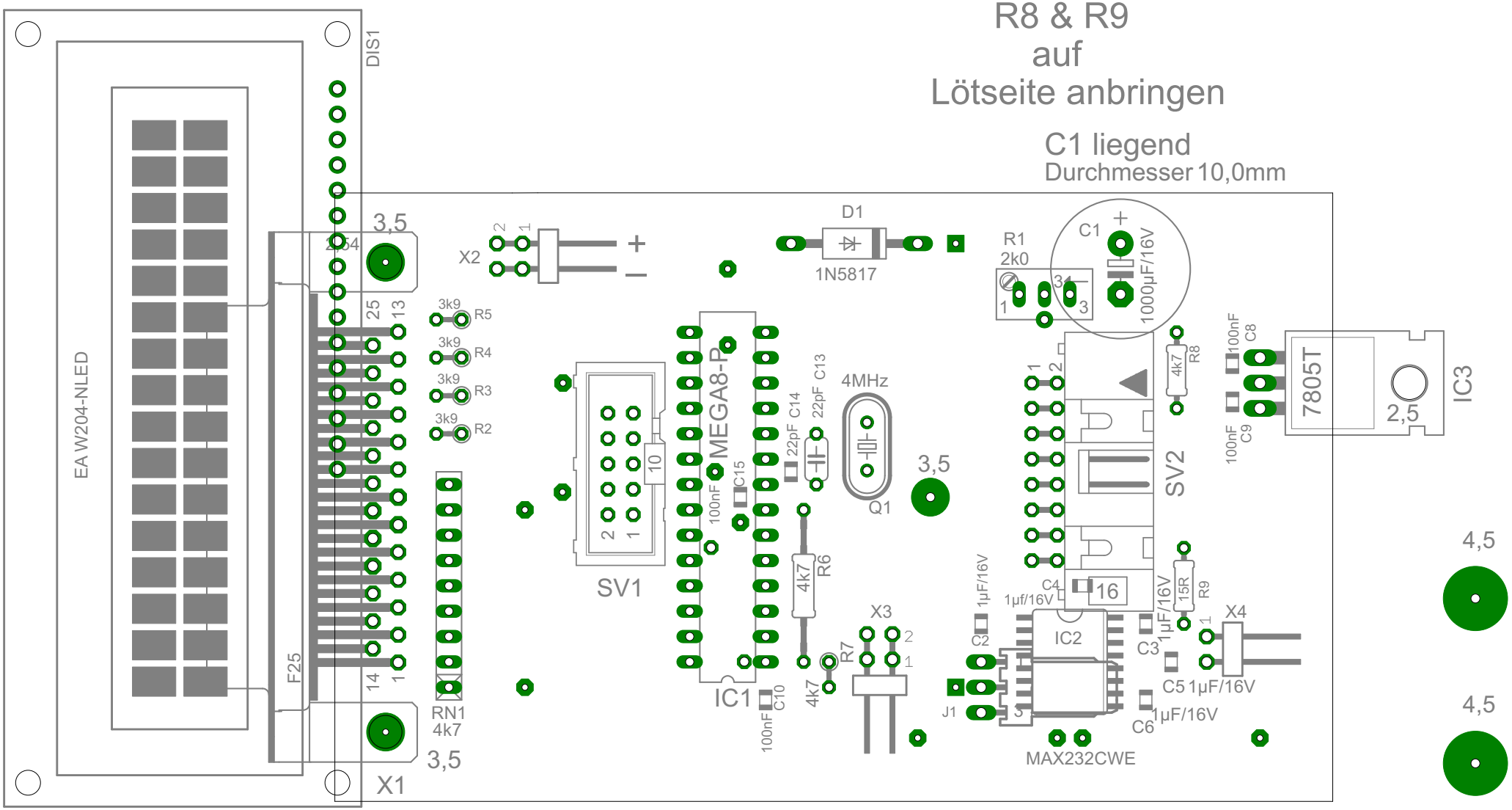

Abmaße : 100 x 61

20.11.2014 11:37:35 f=1.80 D:\EAGLE\projects\Sensormodul 2\Sensormodul 2 verändert_3_.brd