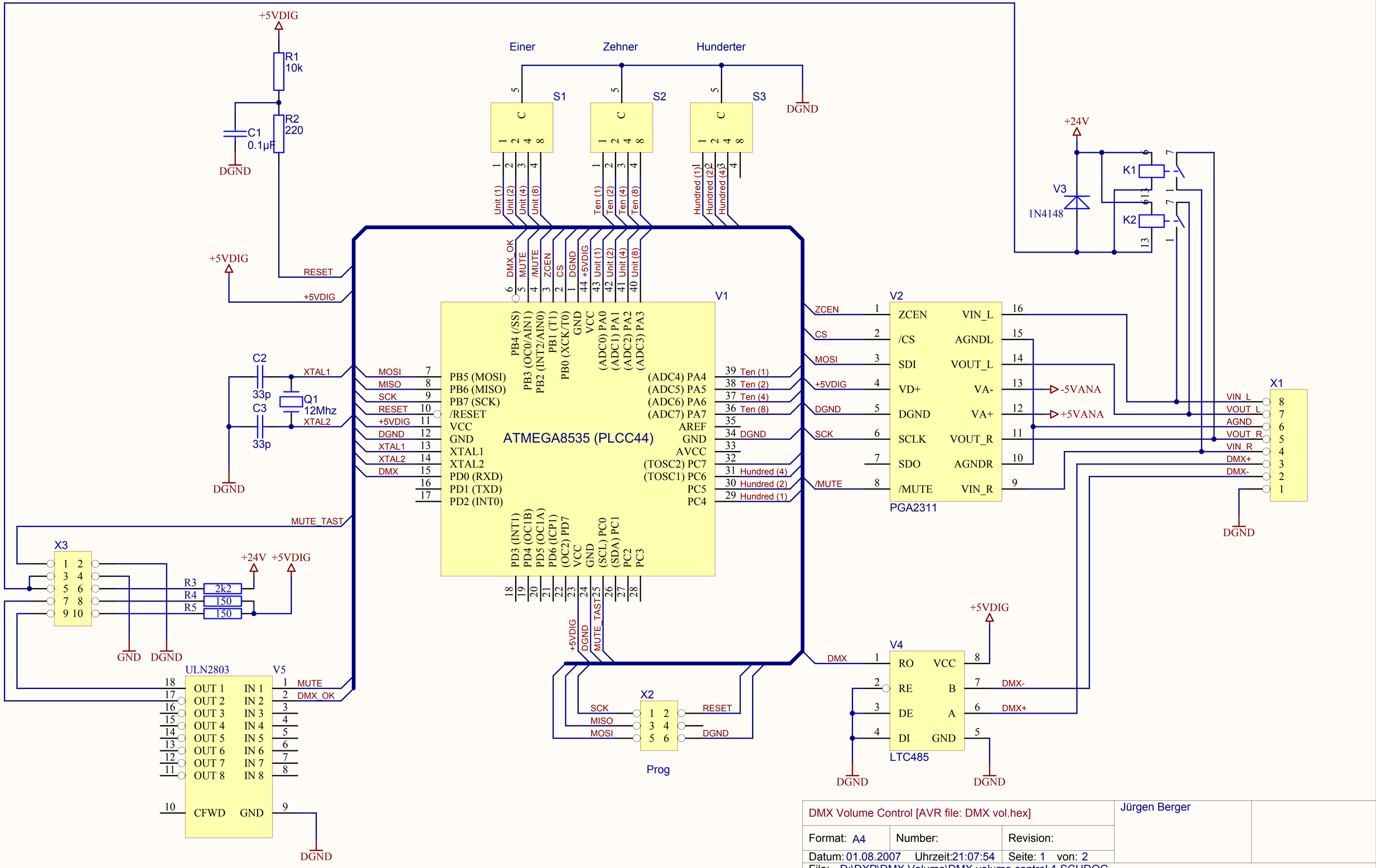

DMX Volume Control [AVR file: DMX vol.hex]		Jürgen Berger
Format: A4	Number:	Revision:
Datum: 01.08.2007 Uhrzeit:21:07:54	Seite: 1 von: 2	
File: D:\DXP\DMX Volume\DMX volume control 1.SCHDOC		