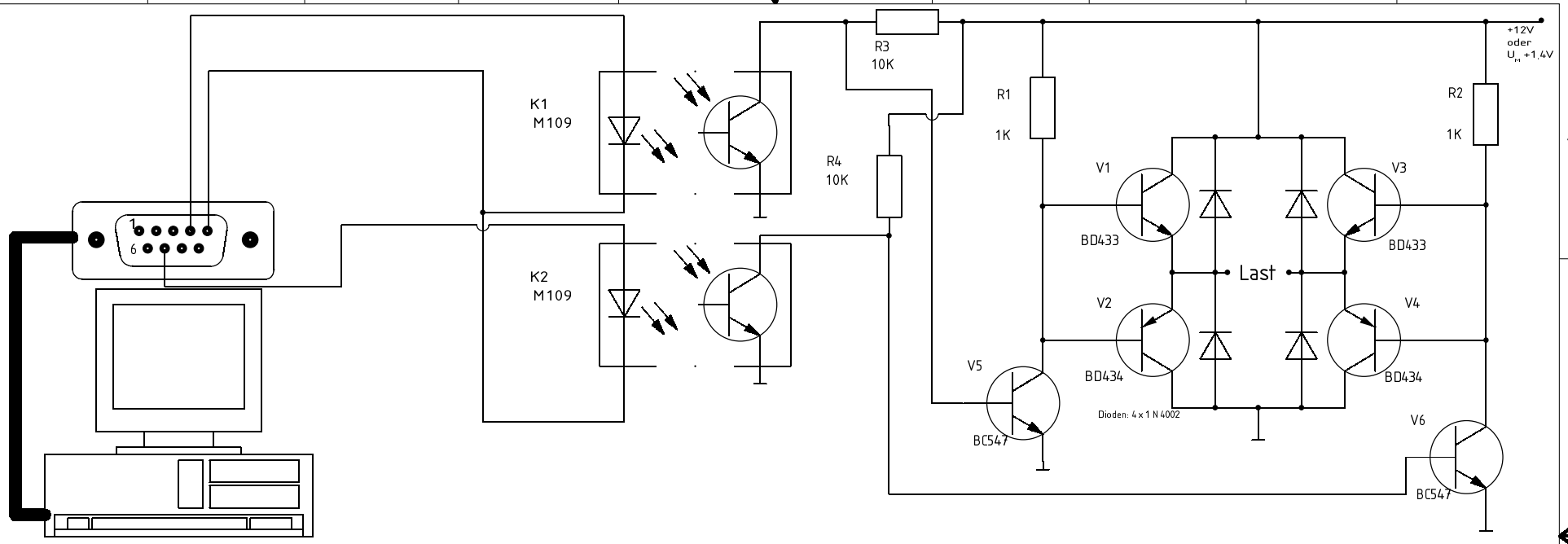

Belegung serielle Schnittstelle

PIN (9-pol.)	PIN (25-pol.)	Kürzel	Belegung	Funktion
1	8	DCD	Empfangssignalpegel	E4
2	3	RXD	Empfangsdaten	
3	2	TXD	Sendedaten	
4	20	DTR	DEE betriebsbereit	A1
5	7	SGND	Betriebserde	Masse
6	6	DSR	Betriebsbereitschaft	E2
7	4	RTS	Sendeteil einschalten	A2
8	5	CTS	Sendebereitschaft	E1
9	22	RI	ankommender Ruf (Ring)	E3

MB10415D

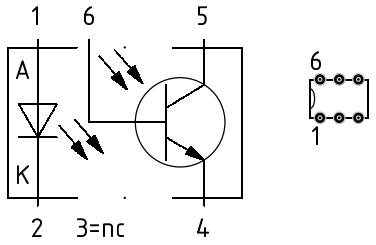

HESSE	Projekt:	Steuerung mittels serieller Schnittstelle	Erstellt am:	29.06.2001	durch:	Andreas Hesse	Kommentar:
	Zeichnung:	Schnittstellenbeschr. und Ausgangsschaltung	Geändert am:	20.11.2001	durch:	Andreas Hesse	
	Nr: 1	Seite: 1/1	Version:	1.0	Maßstab:	1:1	