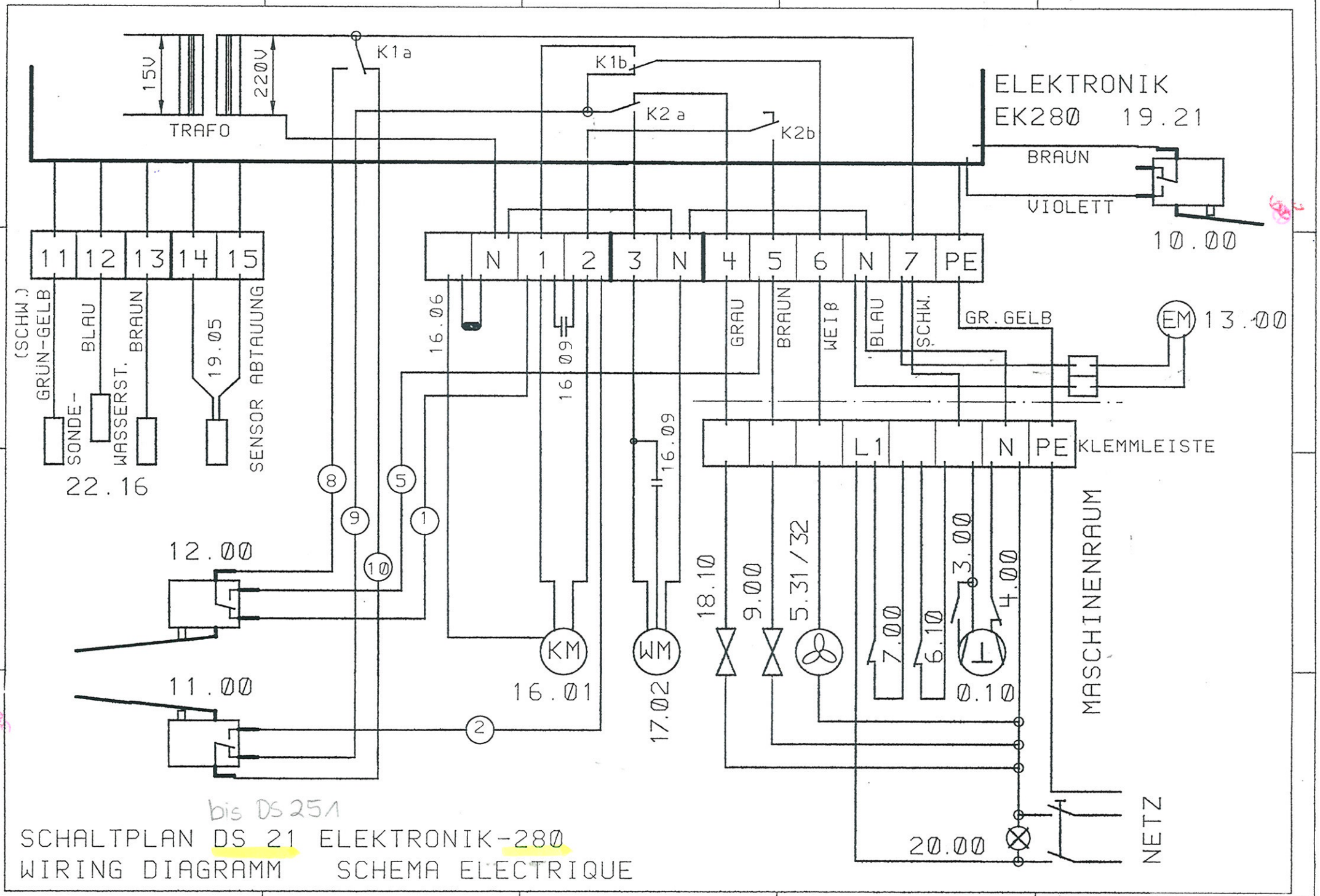
15V
220V
TRAFO
K1a
K1b
K2 a
K2b
ELEKTRONIK
EK280 19.21
BRAUN
VIOLETT
10.00
11 12 13 14 15
N 1 2 3 N 4 5 6 N 7 PE
(SCHW.)
GRÜN-GELB
BLAU
BRAUN
19.05
SENSOR ABTAUUNG
SONDE-
WASSERST.
22.16
16.06
16.09
GRAU
BRAUN
WEIß
BLAU
SCHW.
GR. GELB
EM
13.00
L1 N PE
KLEMMLEISTE
12.00
11.00
KM
16.01
WM
17.02
18.10
9.00
5.31/32
7.00
6.10
3.00
4.00
0.10
MASCHINENRAUM
20.00
NETZ
bis DS 251
SCHALTPLAN DS 21 ELEKTRONIK-280
WIRING DIAGRAMM SCHEMA ELECTRIQUE
STEUDS21 280 DIT. 17.6.92