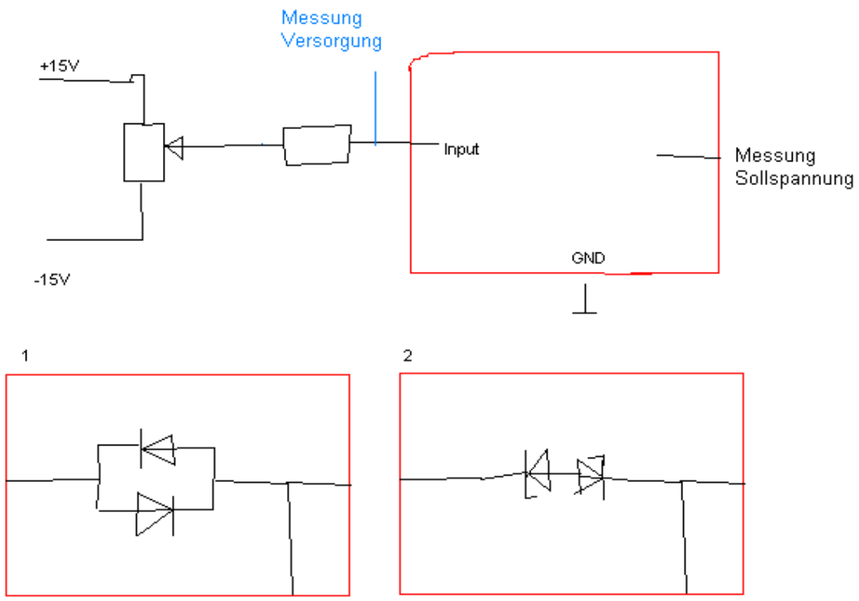
Messung
Versorgung
+15V
-15V
Input
Messung
Sollspannung
GND
1
2

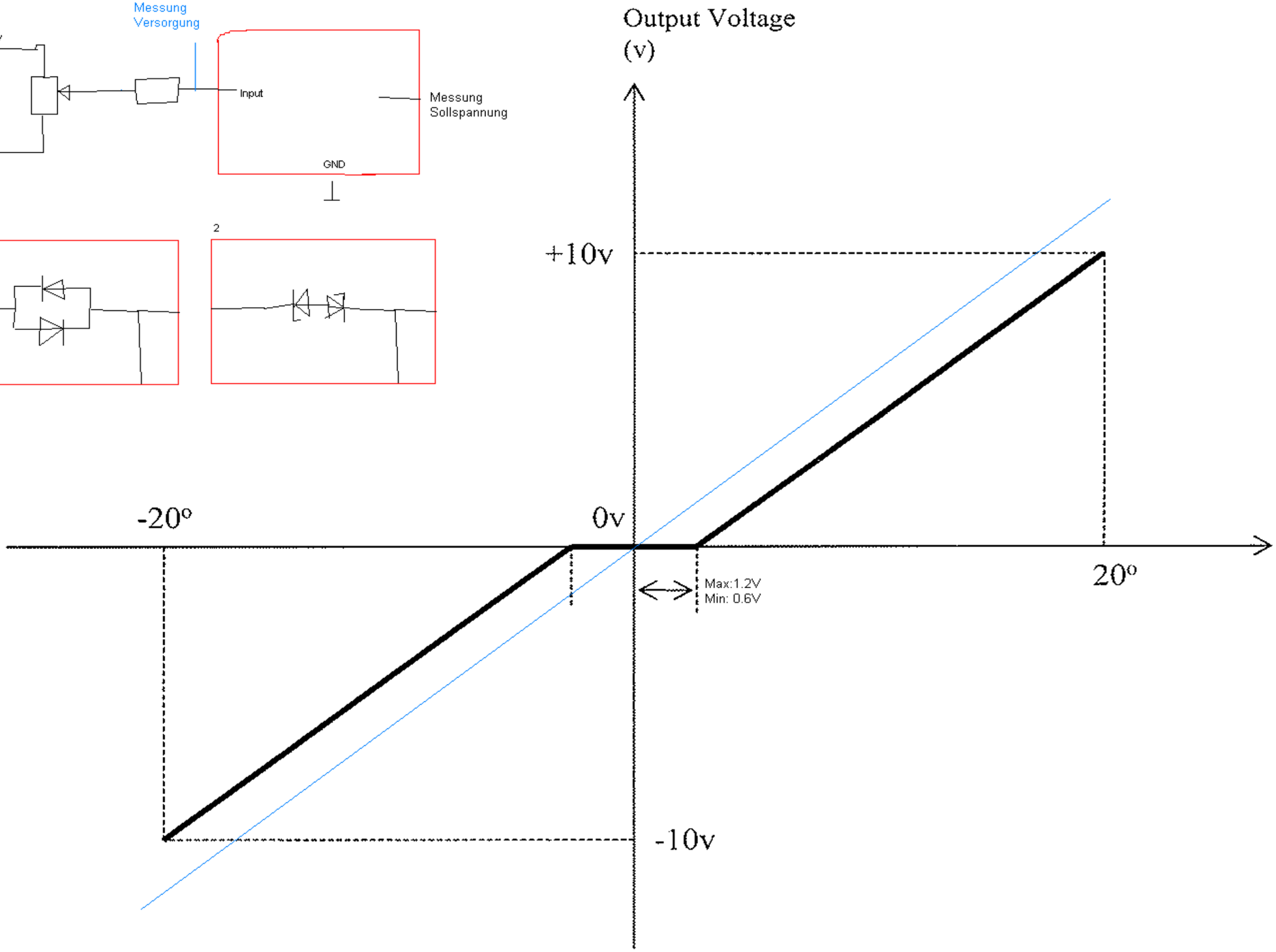
Output Voltage
(v)
+10v
-20º
0v
20º
Max:1.2V
Min: 0.6V
-10v