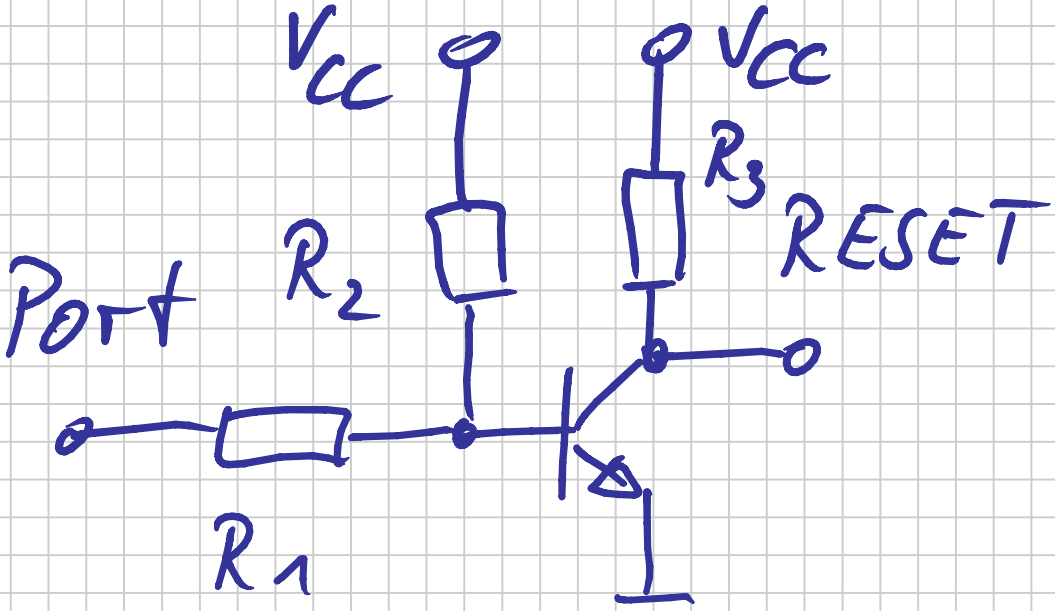Notiztitel 21.08.2015