Notiztitel 21.08.2015

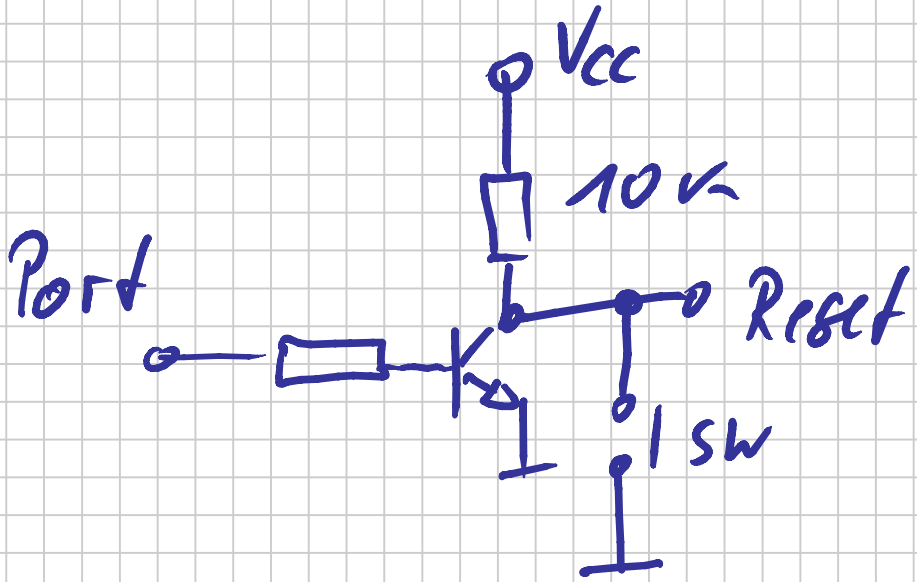
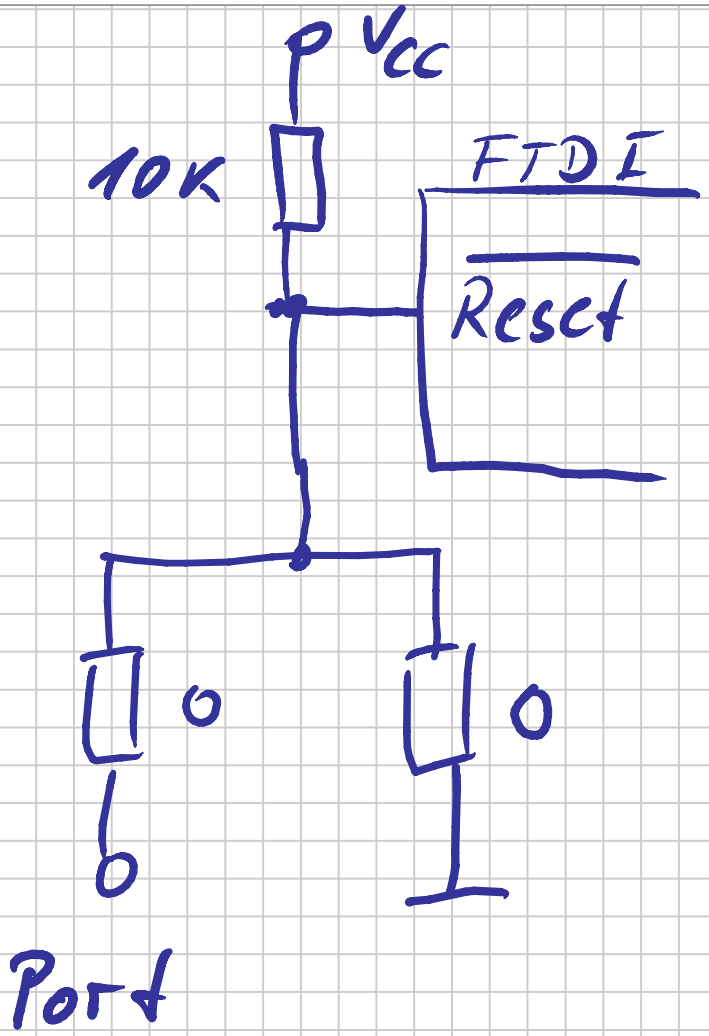
Notiztitel 21.08.2015