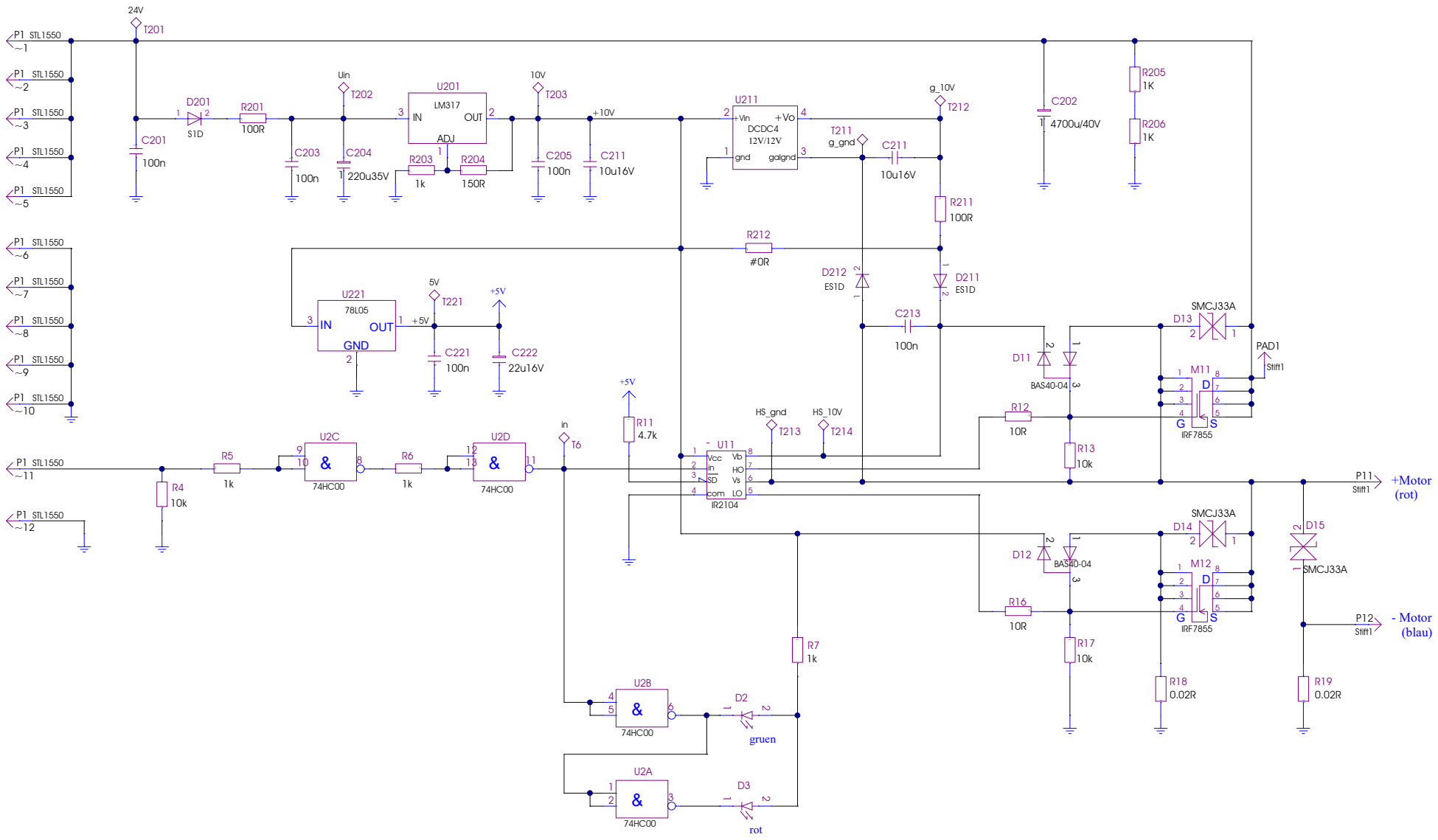

PWM-Halbbrücke