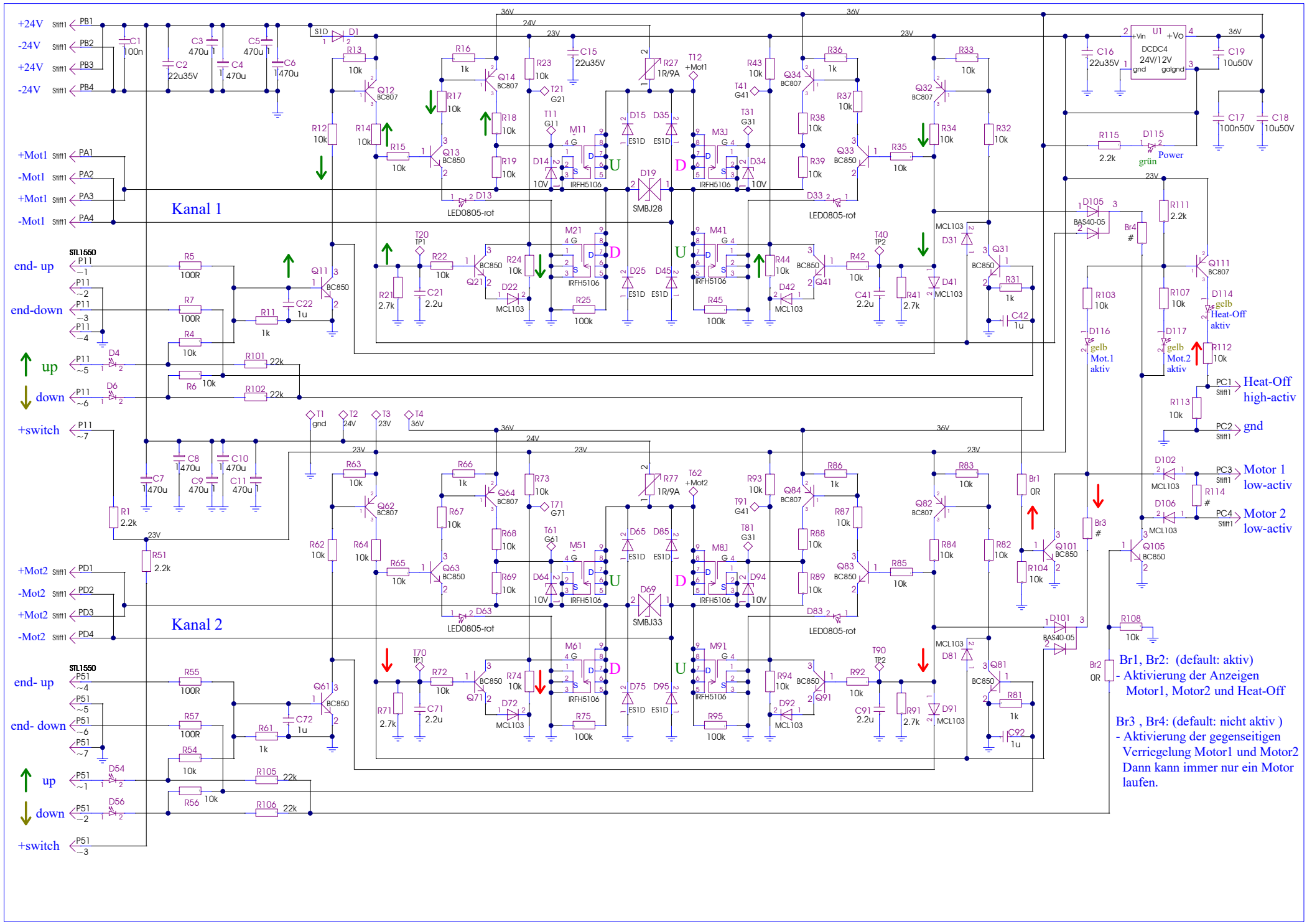
Kanal 1
Kanal 2
+24V
-24V
+Mot1
-Mot1
+Mot2
-Mot2
end- up
end-down
up
down
+switch
end- down
Heat-Off
high-activ
Motor 1
low-activ
Motor 2
low-activ
Br1, Br2: (default: aktiv)
- Aktivierung der Anzeigen
Motor1, Motor2 und Heat-Off
Br3 , Br4: (default: nicht aktiv)
- Aktivierung der gegenseitigen
Verriegelung Motor1 und Motor2
Dann kann immer nur ein Motor
laufen.