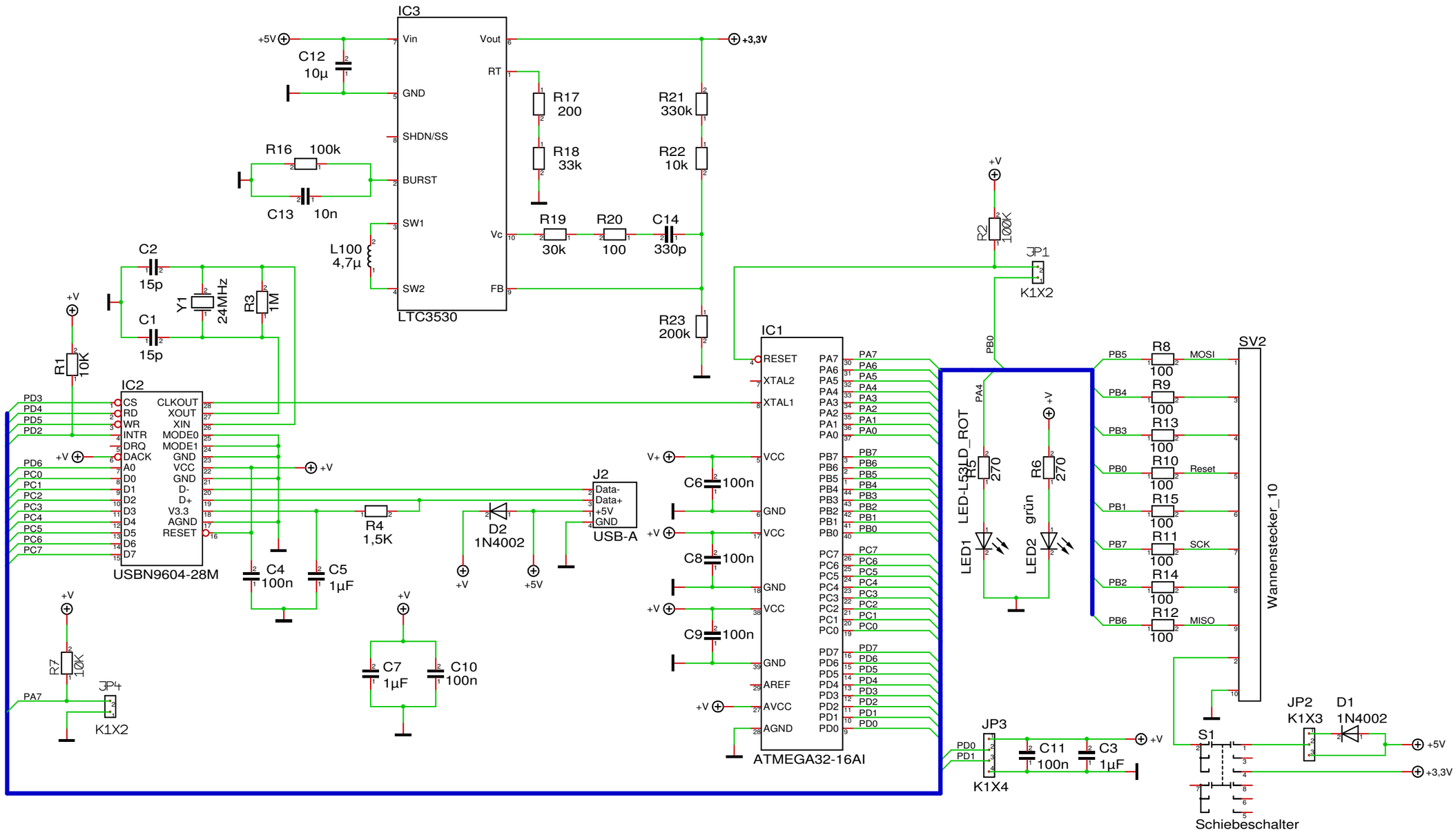

Datei	USB-Prog-V3.1.T3001	
Maßstab	100,89%	
Ausgabe	10.02.08	16:36
Zeichner	Jens - IE04	