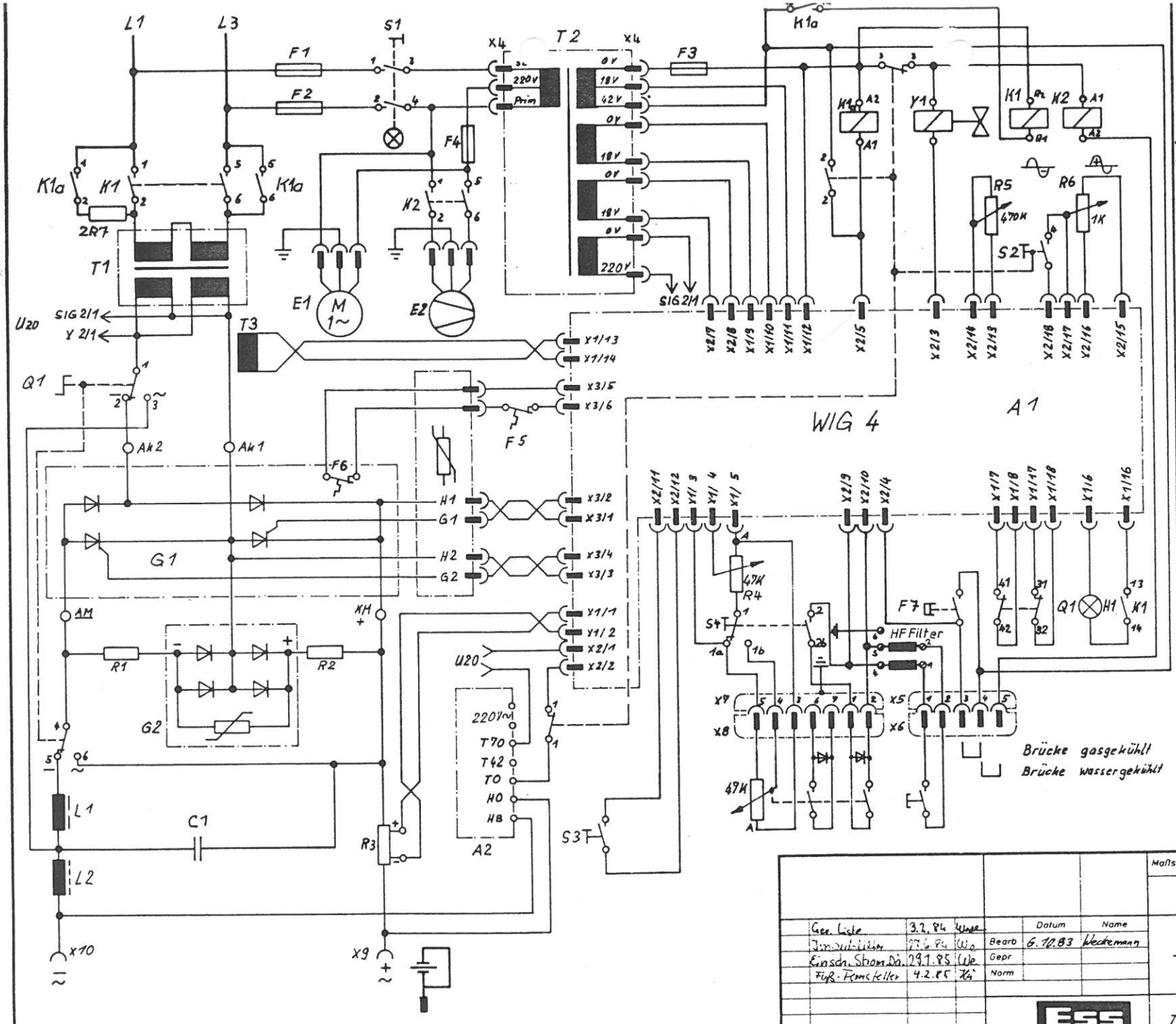

Geräteliste

A1	Elektron. Baueinheit „WIG 4"
A2	Schweißimpulsgeber SIG 2-1
E1	Ventilator
F1	Schmelzsicherung Steuertrafo Prim.
F2	Schmelzsicherung Steuertrafo Prim.
F3	Schmelzsicherung Steuerstromkreis
F4	Schmelzsicherung Pumpe/Ventilator
F5	Temperaturwächter am Transformator
G1	gesteuerter Gleichrichter m. integr. Schutzbeschaltung
G2	Hilfsgleichrichter mit Metalloxidvaristor
H1	Kontrollampe „Schweißen"
K1	Netzschütz
K2	Wasserpumpenschütz
K3	Hilfsschütz bei K-Ausführung
L1	Glättungsdrossel
L2	Impulssperrdrossel
Q1	Amarturenschalter
R1	Grundstromwiderstand
R2	Grundstromwiderstand
R3	Nebenwiderstand
R4	Drehwiderstand für die Stromeinstellung
R5	Drehwiderstand für die Gasnachströmzeit
R6	Drehwiderstand für die Halbwellenverst.
S1	Hauptschalter (Wippsch.)
S2	Umschalter WIG/El
S3	Umschalter 2/Takt/4-Takt
S4	Stromeinstellung am Gerät/mit Fernsteller
T1	Schweißtrafo
T2	Steuertrafo
T3	Stromwandler
X1/2/3	Federleiste für A1
X4	Steckleiste Steuertrafo
X5	5-pol. Steuersteckdose für den Schweißbrenner
X6	5-pol. Steuerstecker " " "
X7	7-pol. Steckdose für den Fernsteller
X8	7-pol. Stecker " " "
X9	Dinsebuchse, Werkstückanschluß
X10	Dinsebuchse für den Schweißbrenner oder Elektrodenhalter
E2	Wasserpumpe
F6	Temperaturwächter Gleichrichter
F7	Wassermangelschalter
C1	Kondensator 0,1 µF/1000 V
Y1	Magnetventil
K1a	Schütz f. Einschaltstromdämpfung

Zust.	Änderung	Datum	Name		Datum	Name
	Ger. Liste	3.2.84	Wage			
	Zim. Schützen	27.6.84	Wa	Bearb	6.10.83	Weckemann
	Einsch. Strom Dä.	29.1.85	Wa	Gepr		
	Fkt. Fernsteller	4.2.85	Wa	Norm		

Maßstab

Stromlaufplan

ESS

Typ: Uniarc 5

Blatt Nr. 285 Bl

„Sahr-Normdruck" nach DIN 6771, 823, 824