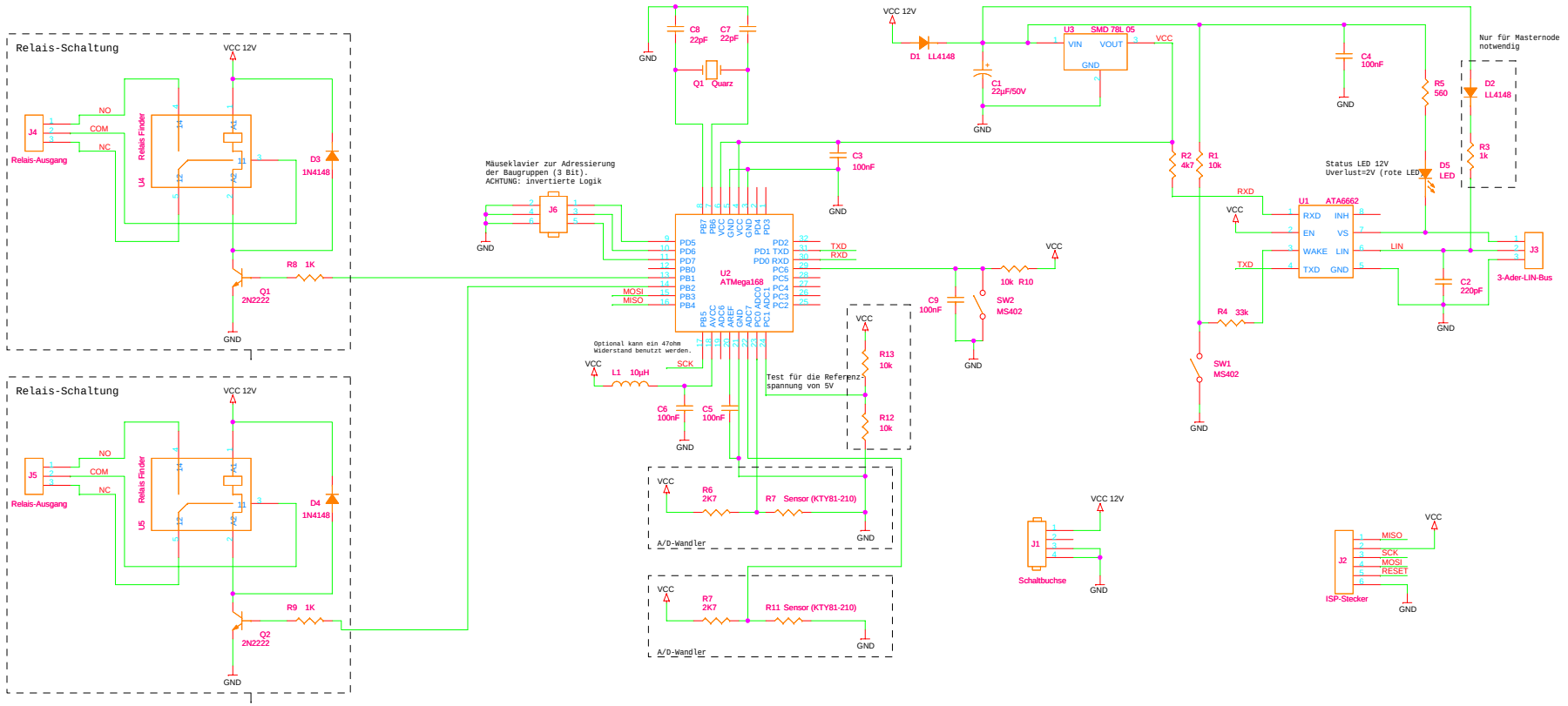

LIN-Slave auf Grundlage des ATA6602-EK

C	LIN-Teil	A

Wednesday, October 29, 2008 | 1 | 1