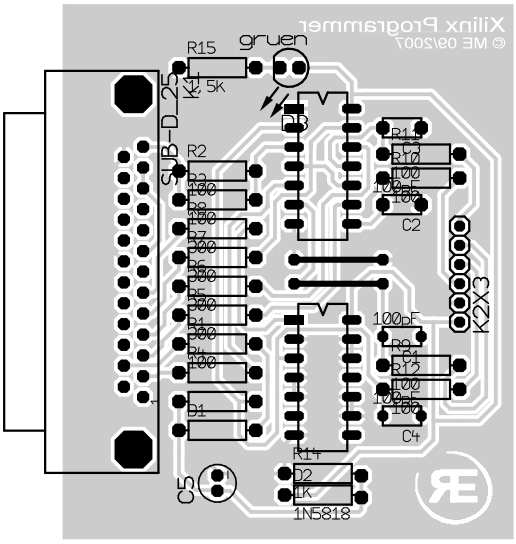
Xilinx Programmer
© ME 09/2007
R15
gruen
1,5k
SUB-D_25
R2
D3
R11
R10
100
100pF
C2
K2X3
100pF
R9
R12
C4
D1
R14
D2
1K
1N5818
C5