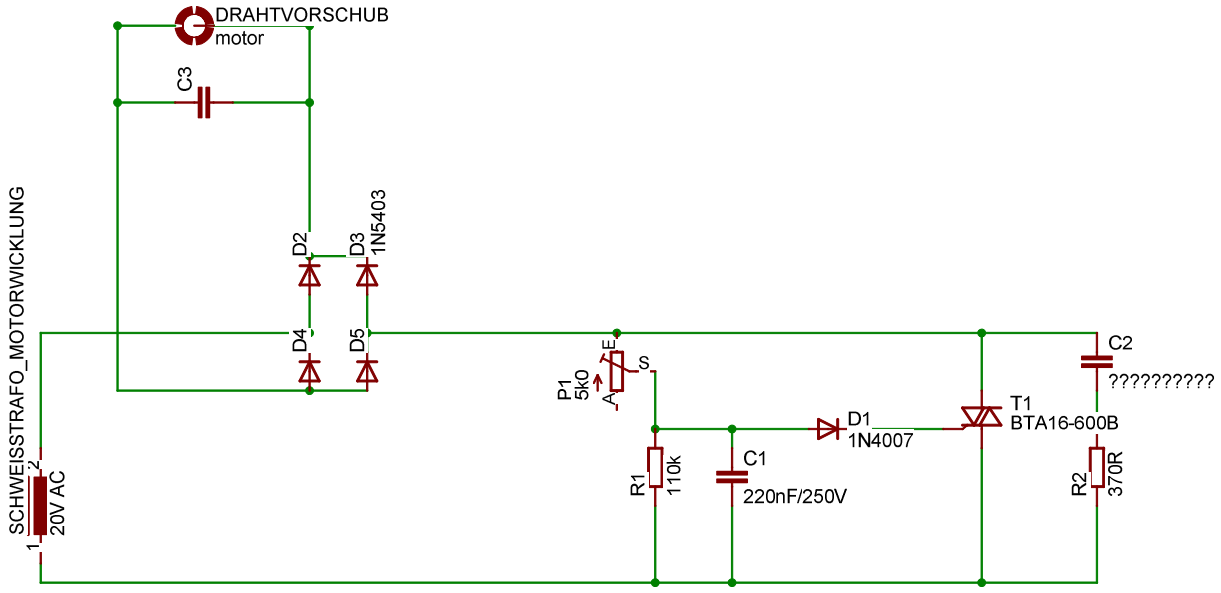
DRAHTVORSCHUB
motor
C3
D2
D3
1N5403
D4
D5
SCHWEISSTRAFO_MOTORWICKLUNG
20V AC
1
2
P1
5k0
E
S
A
R1
110k
C1
220nF/250V
D1
1N4007
T1
BTA16-600B
C2
??????????
R2
370R