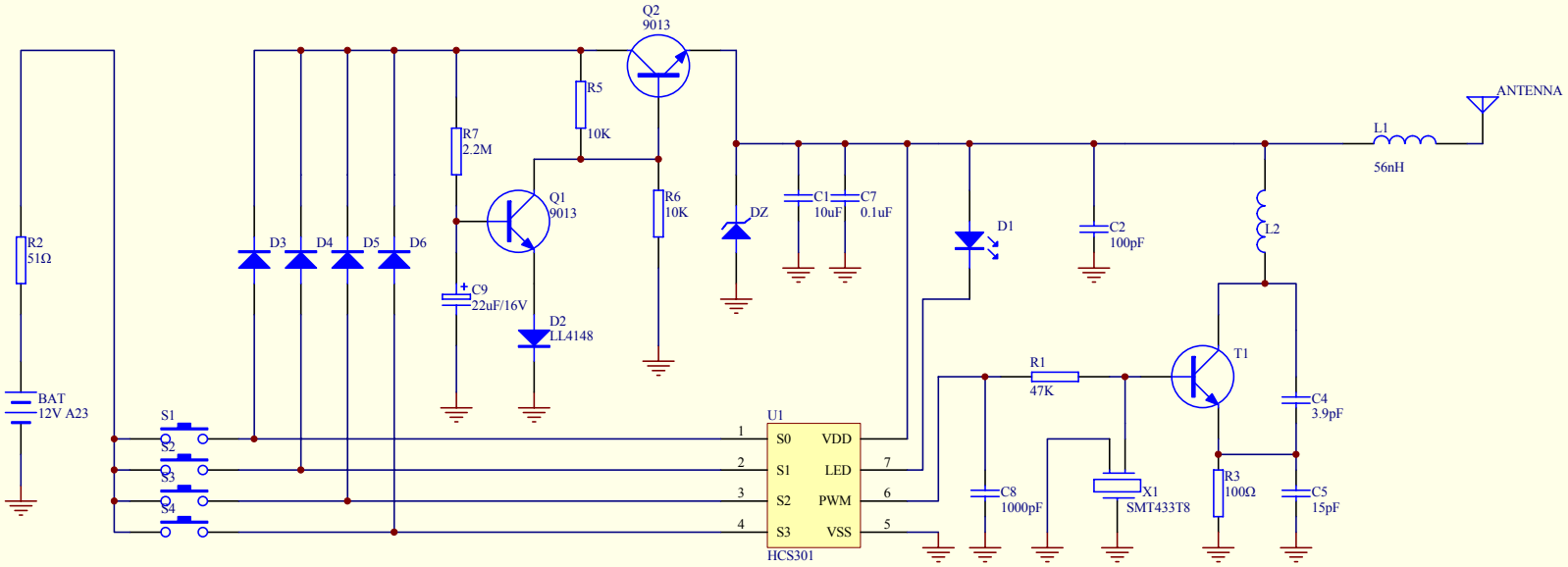

设　计		文件图号	YKQ1-01-00DL
审　核		产品名称	BERNAL遥控器
批　准		型　号	
标准化		数　量	
日　期	2004-11-30	第 1 页	共 1 页
公司名称	南京苏美达机电制造有限公司		

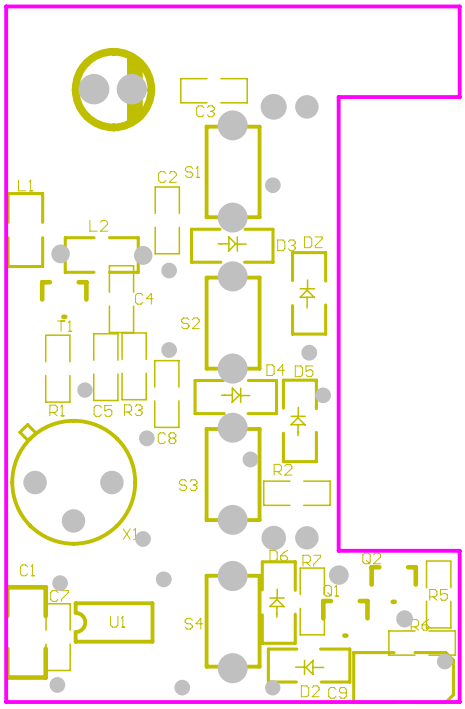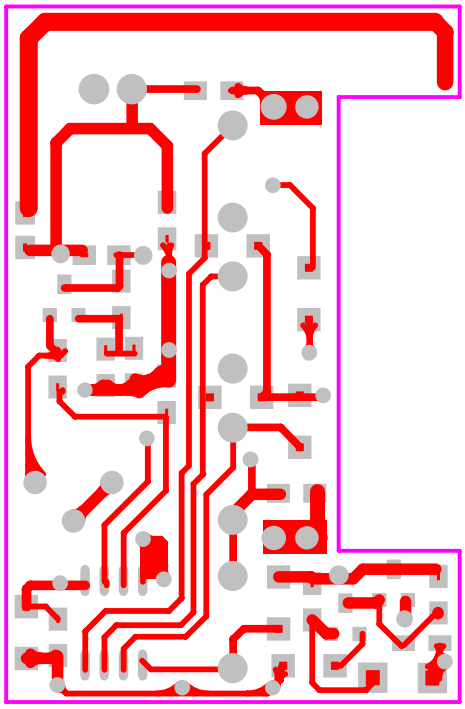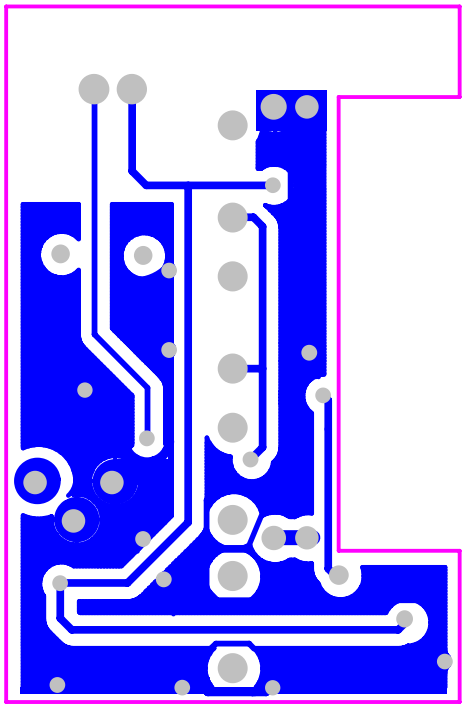
C3
C2
S1
L1
L2
D3
D2
C4
T1
S2
D4
D5
R1
C5
R3
C8
R2
S3
X1
D6
R7
Q2
C1
C7
U1
Q1
R5
S4
R6
D2
C9