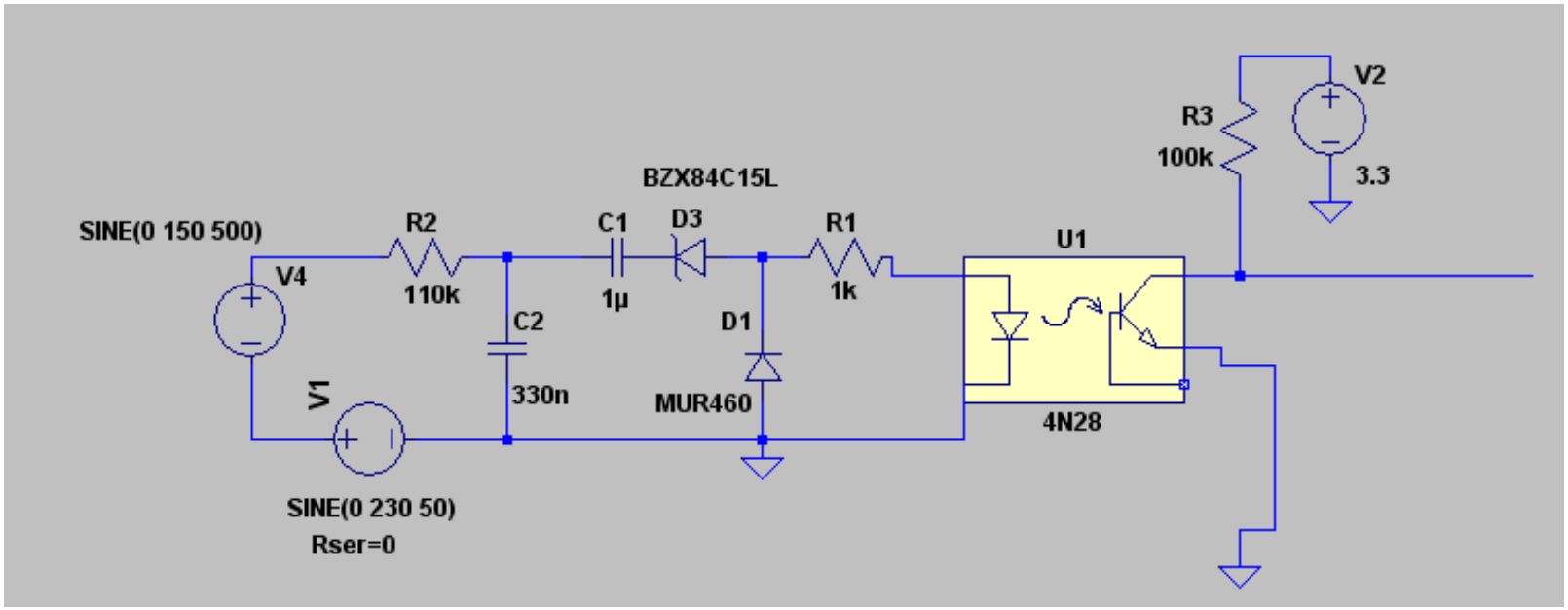
SINE(0 150 500)
V4
R2
110k
C2
330n
C1
1µ
BZX84C15L
D3
D1
MUR460
R1
1k
U1
4N28
R3
100k
V2
3.3
V1
SINE(0 230 50)
Rser=0