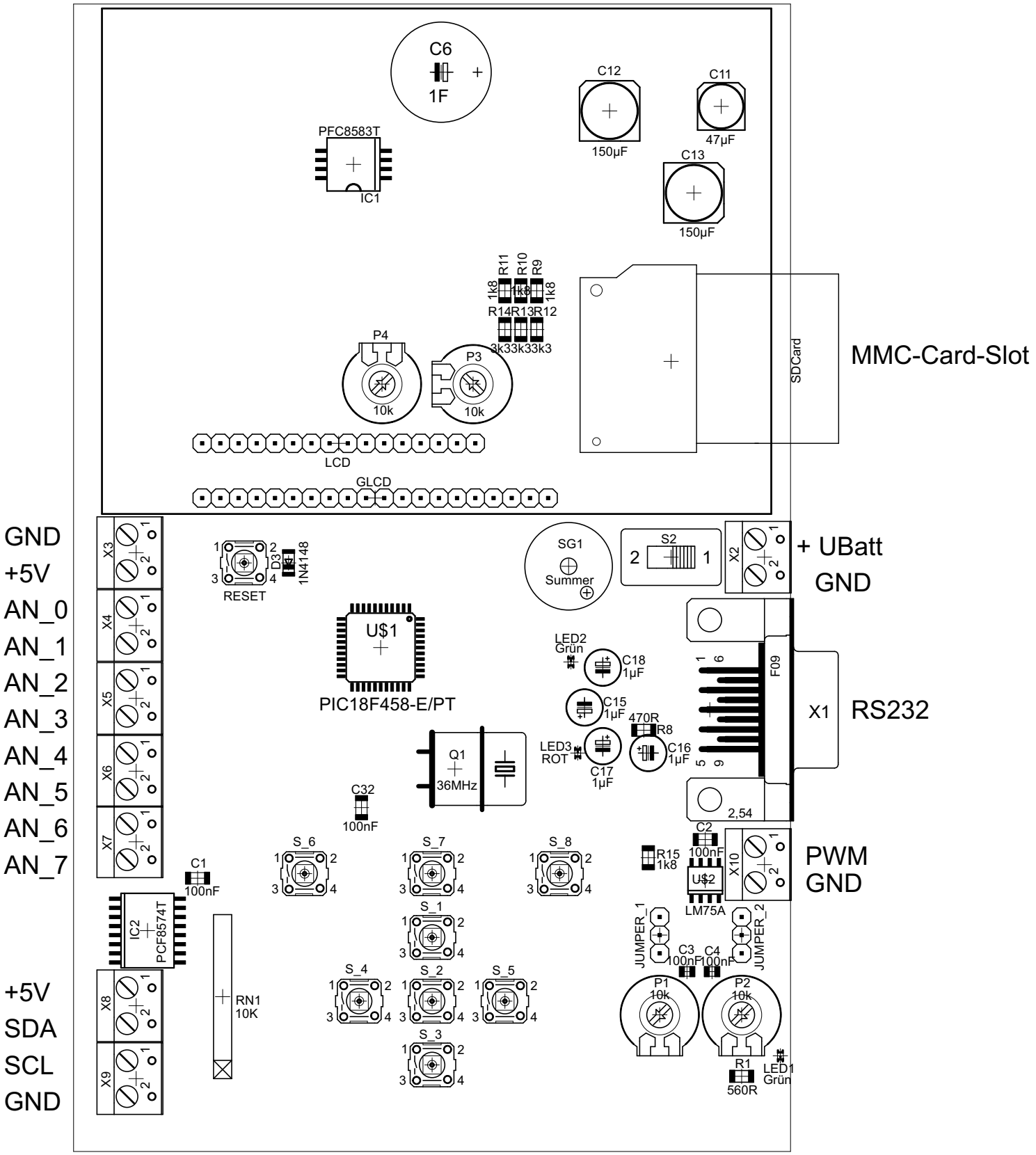

06.12.2009 17:44:02 f=1.36 C:\Dokumente und Einstellungen\Ingo Pirker\Desktop\Elektonik\Eagle\GLCD-Board\GLCD-Board