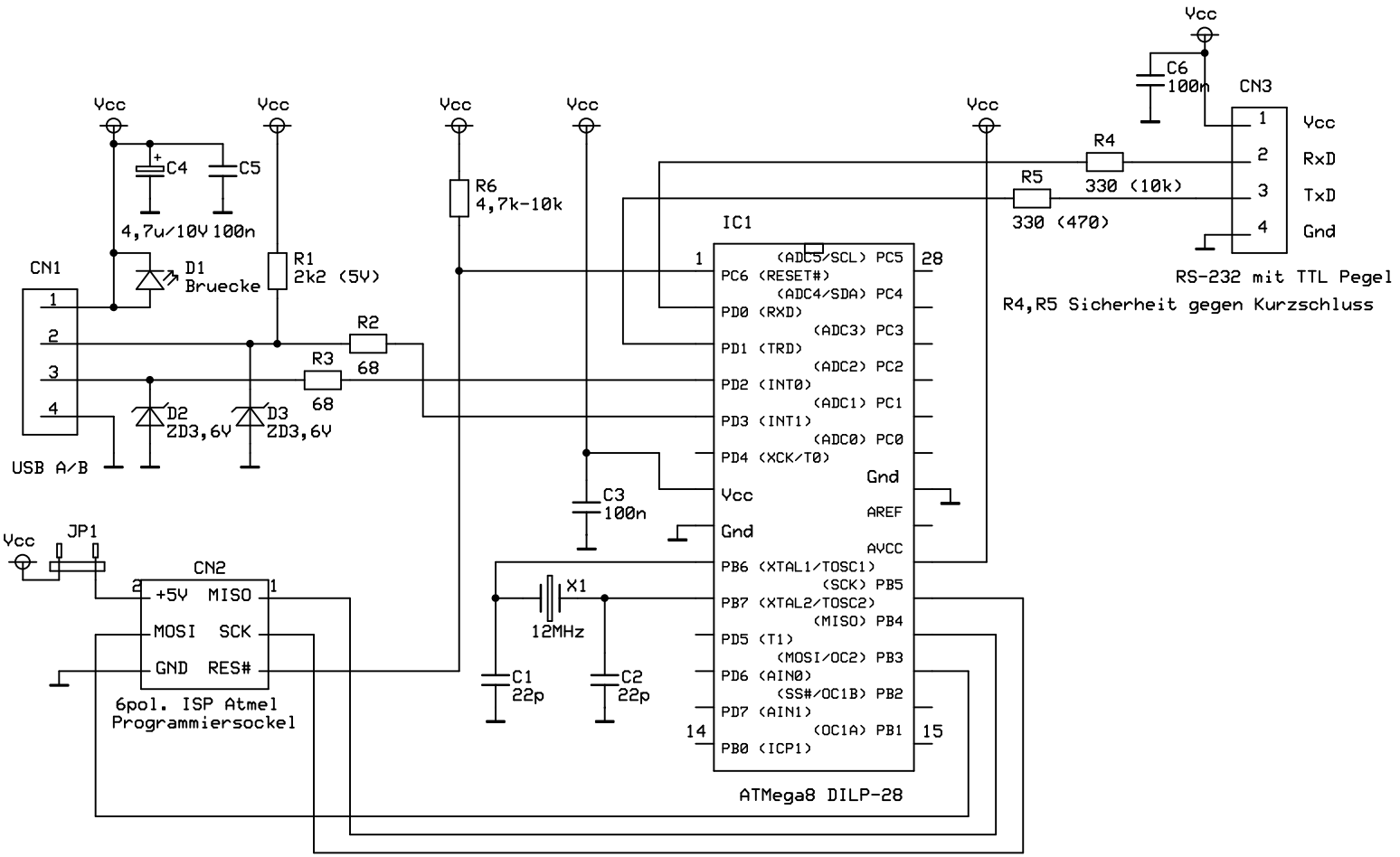

Quellen Internet		
USB ATmega RS232 Adapter		
Uwe	Rev 1.03 02.09.2009	Page 1