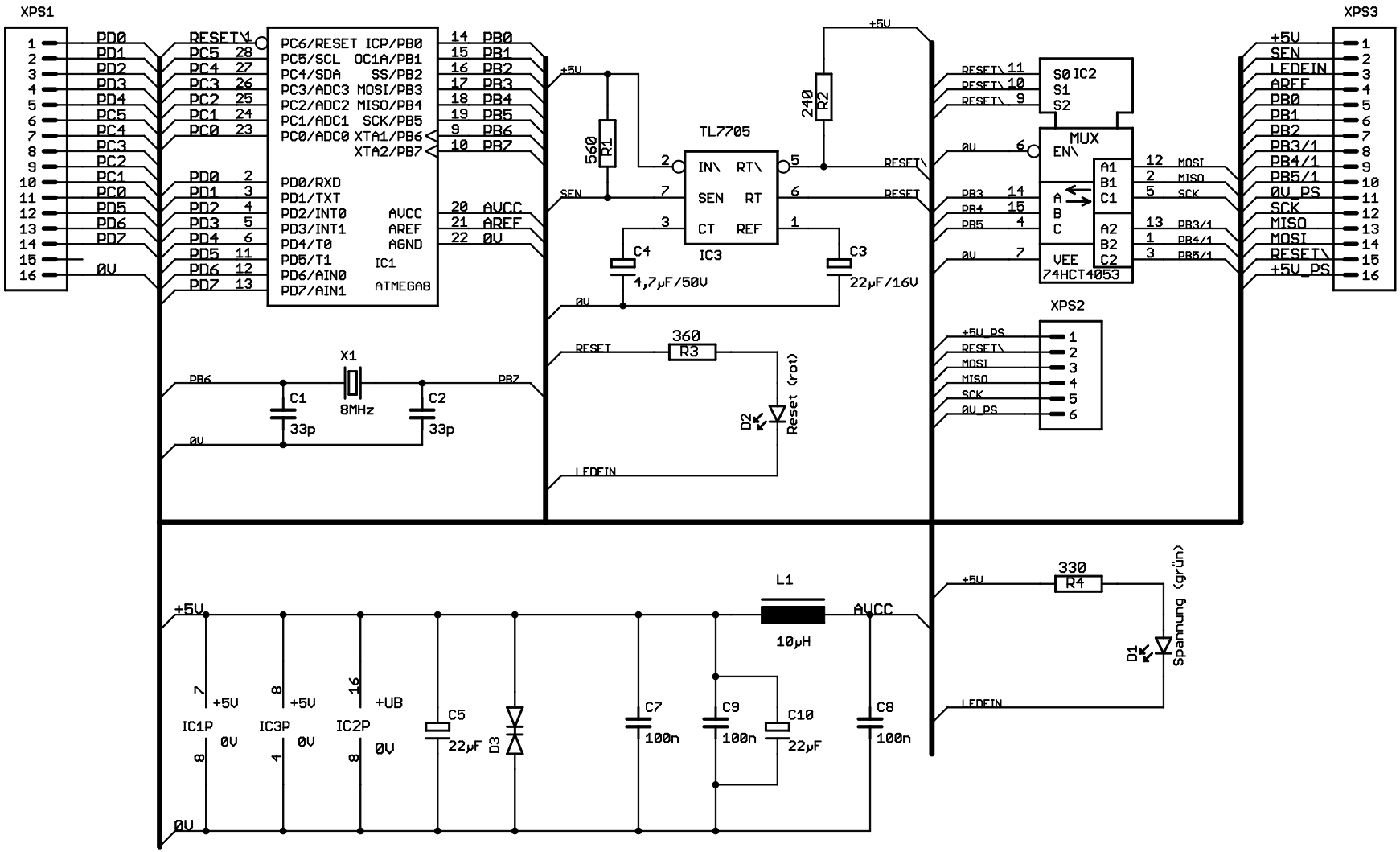

Name: Mikrosteuerung ATMega8 V1.1	Zeichnungsnummer:	Version:	Copyright: M.Jogwich	Datum: 5/22/2004 18:46:05	Blatt: 1/1