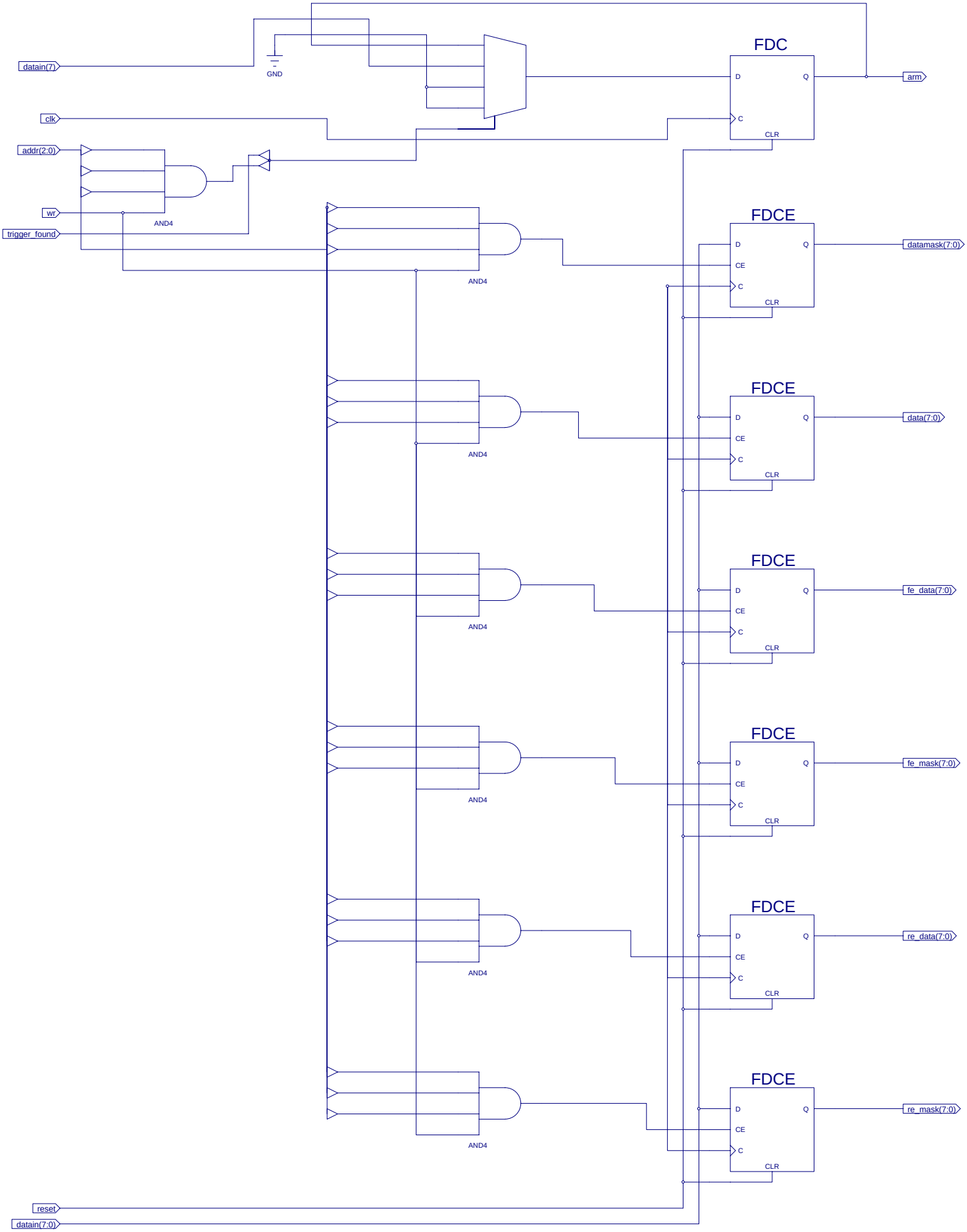
datain(7)
GND
clk
addr(2:0)
wr
trigger_found
AND4
FDC
D
Q
C
CLR
arm
FDCE
CE
datamask(7:0)
data(7:0)
fe_data(7:0)
fe_mask(7:0)
re_data(7:0)
re_mask(7:0)
reset
datain(7:0)