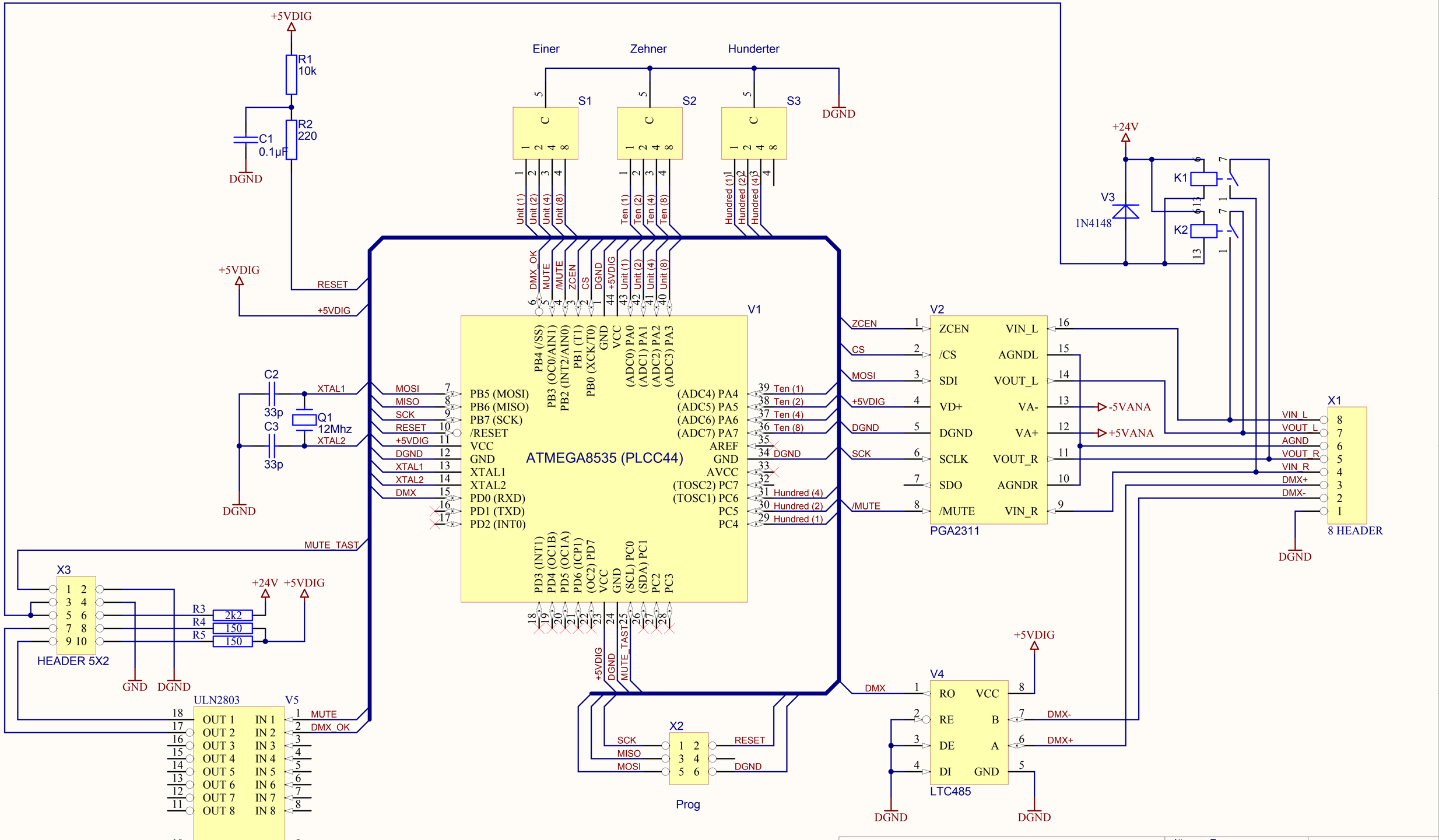

DMX Volume Control [AVR file: DMX vol.hex]			Jürgen Berger
Format: A4	Number:	Revision:	
Datum: 24.10.2005 Uhrzeit:19:59:46		Seite: 1 von: 2	
File: D:\Protel\DMX\Volume Control\DMX volume control\Documents\DMX volume control.Sch			