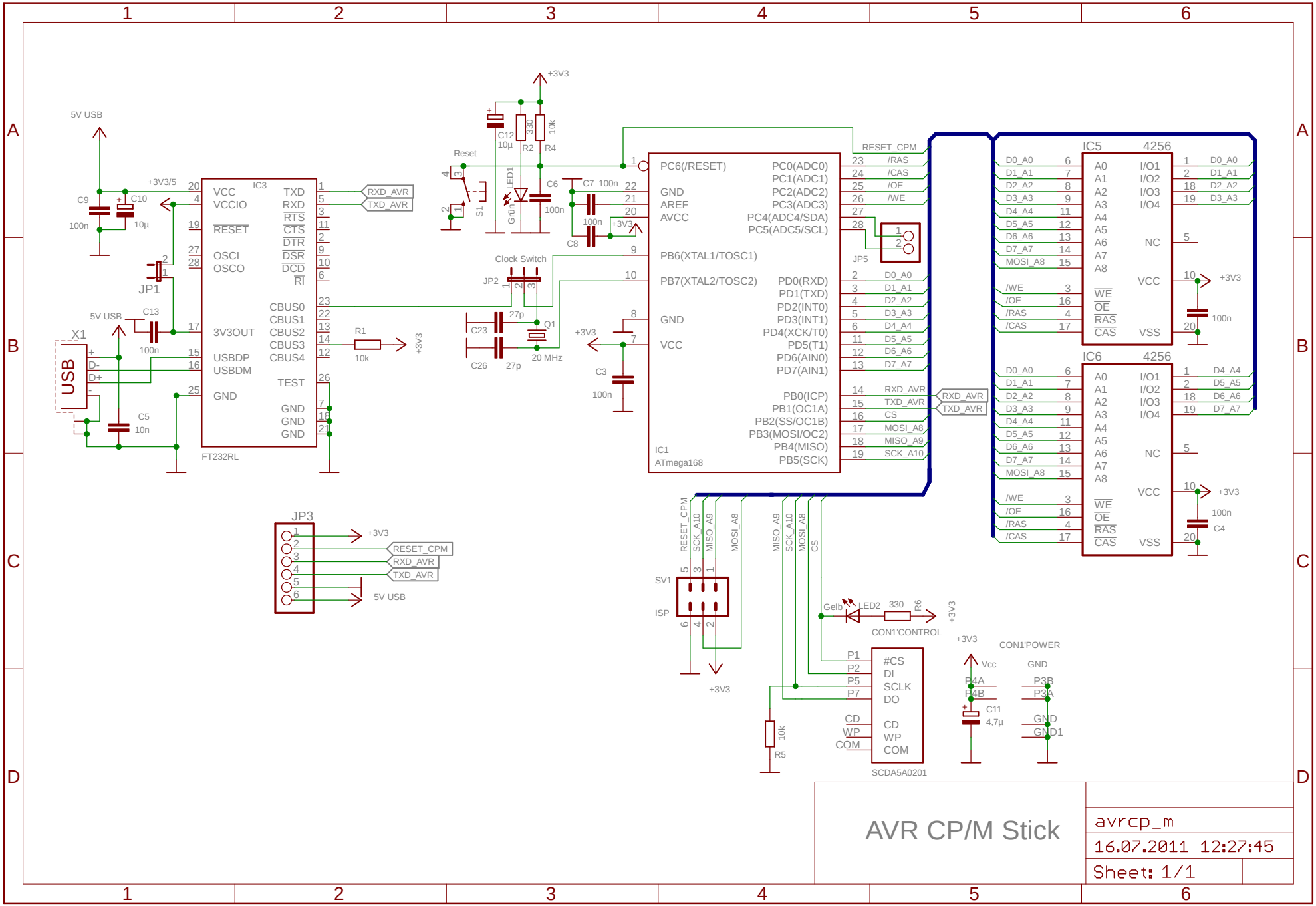

16.07.2011 12:30:59 B:\Privat\AVRCPM\Hardware\V.03.00.00\avrcp_m.sch (Sheet: 1/1)