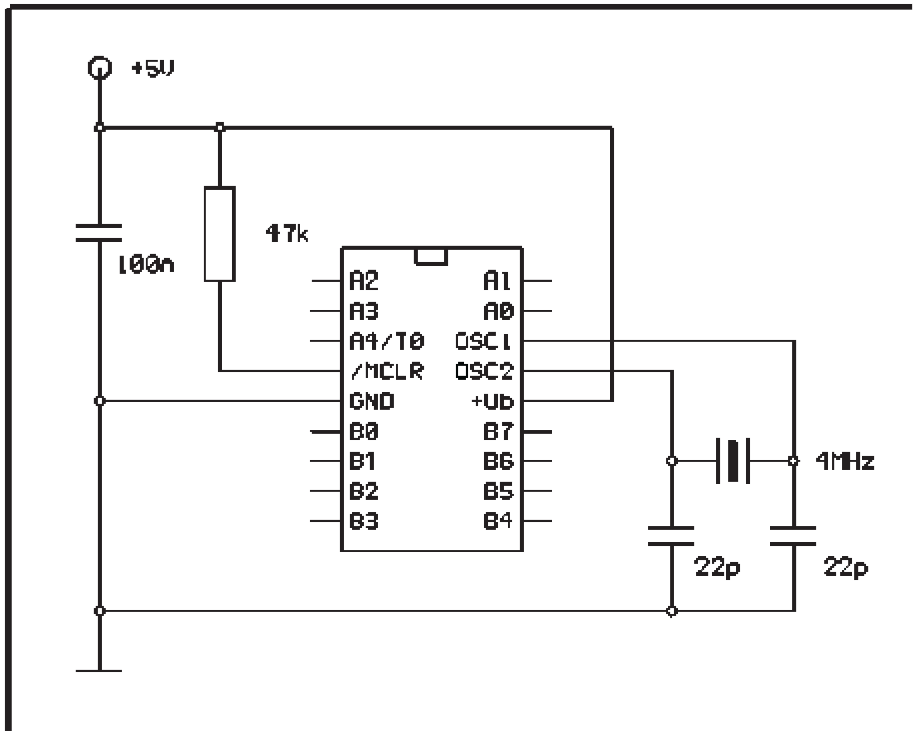
+5V
100n
47k
A2
A3
A4/T0
/MCLR
GND
B0
B1
B2
B3
A1
A0
OSC1
OSC2
+Ub
B7
B6
B5
B4
4MHz
22p
22p