Schaltung 1-WIRE

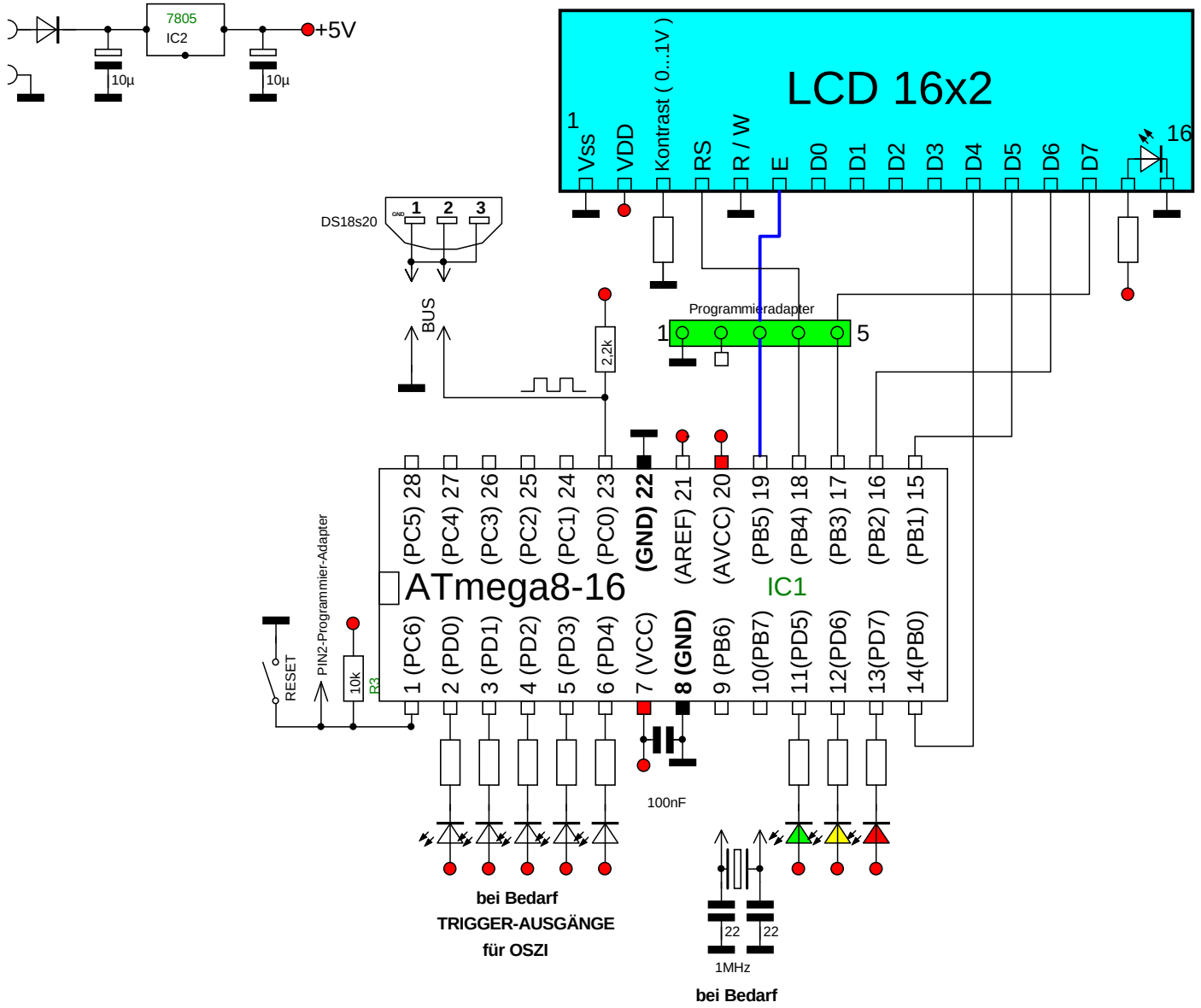

Bernhard.Erfurt@gmx.de

Version 4

11/2011