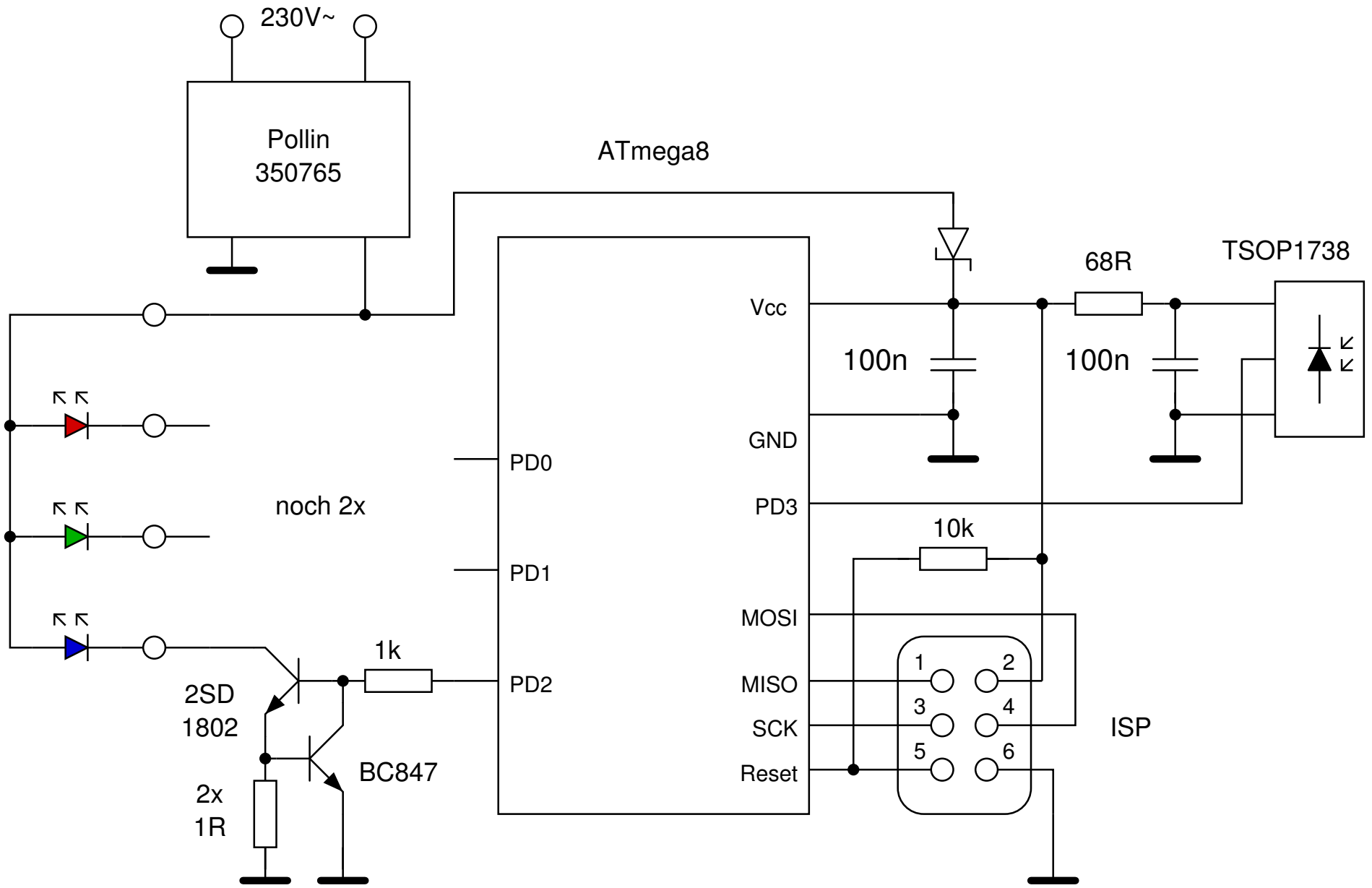
230V~
Pollin
350765
ATmega8
Vcc
GND
PD0
PD3
PD1
MOSI
PD2
MISO
SCK
Reset
68R
TSOP1738
100n
100n
10k
noch 2x
1k
2SD
1802
BC847
2x
1R
1
2
3
4
5
6
ISP