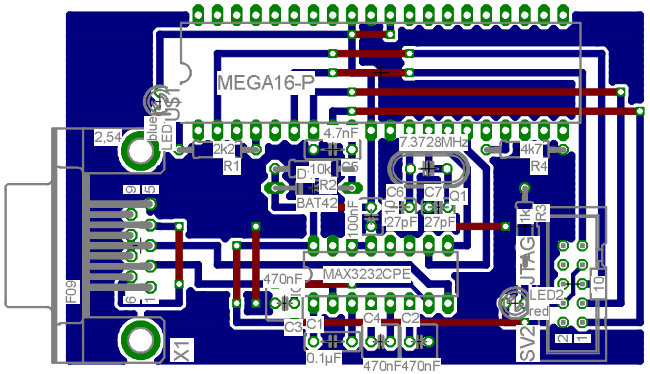
MEGA16-P
LED1
blue
2,54
2k2
R1
4.7nF
10k
R2
BAT42
D1
C5
100nF
7.3728MHz
C6
27pF
C7
27pF
Q1
4k7
R4
1k
R3
470nF
MAX3232CPE
C3
C1
0.1µF
C4
470nF
C2
470nF
LED2
red
10
R5
SV2
X1
F09