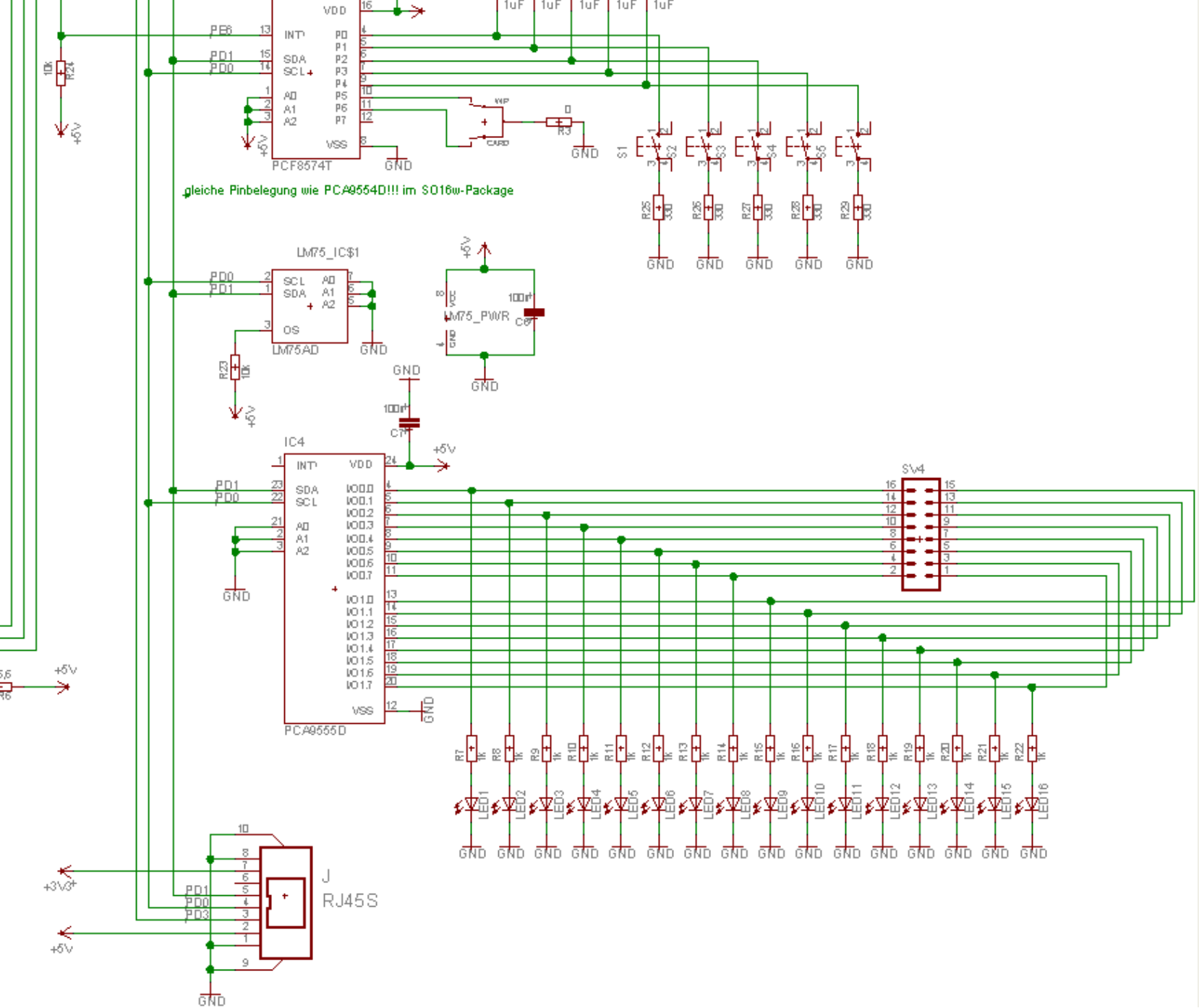
PCF8574T
gleiche Pinbelegung wie PCA9554D!!! im SO16w-Package
LM75_IC$1
LM75AD
LM75_PWR
IC4
PCA9555D
SV4
J
RJ45S
+5V
+3V3
GND
PD0
PD1
PD3
PE6
1uF
100nF
10k
0
330
1k