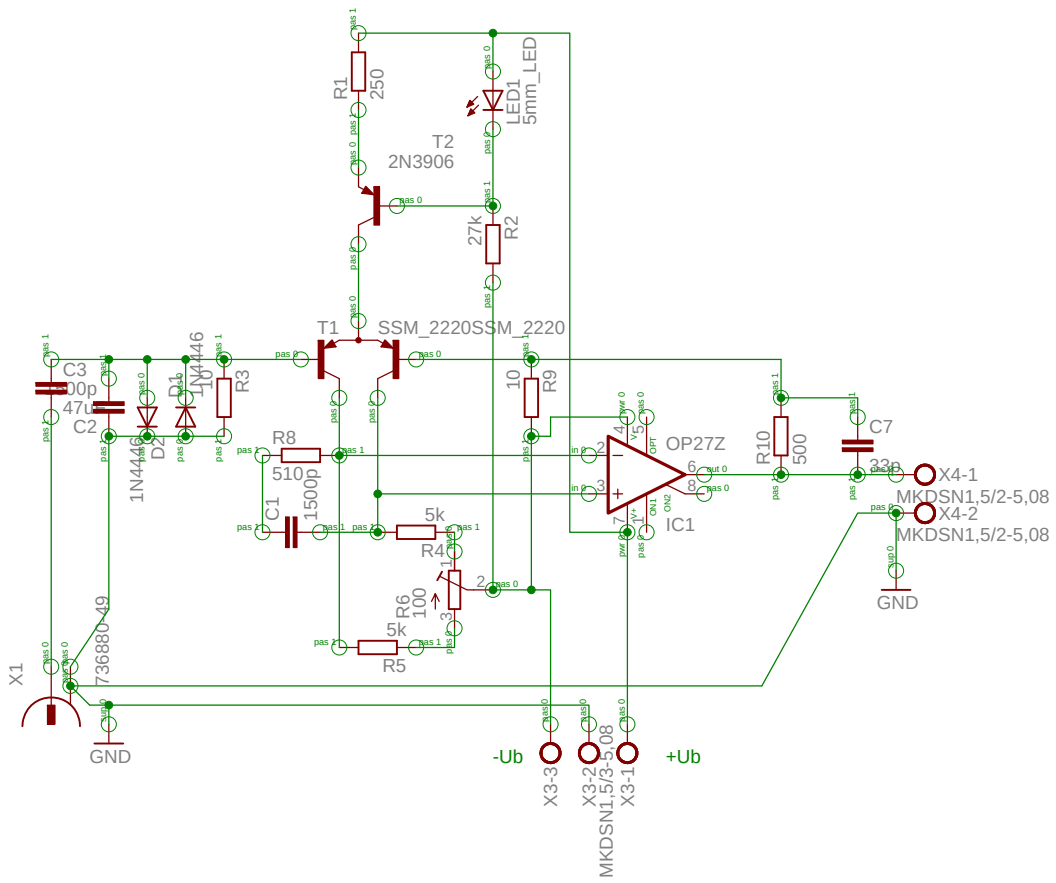

SSM_2220_m_OP-27

Vorstufe_SSM_2220_2

05.05.2012 16:53:11

Sheet: 1/1

16.05.2012 03:48:37 G:\EAGLE_und_Leiterplatten\projects\Verstärker_10bis100\SSM_2220\Vorstufe_SSM_2220_2.sch (Sheet: 1/1)