DCF77 + LCD

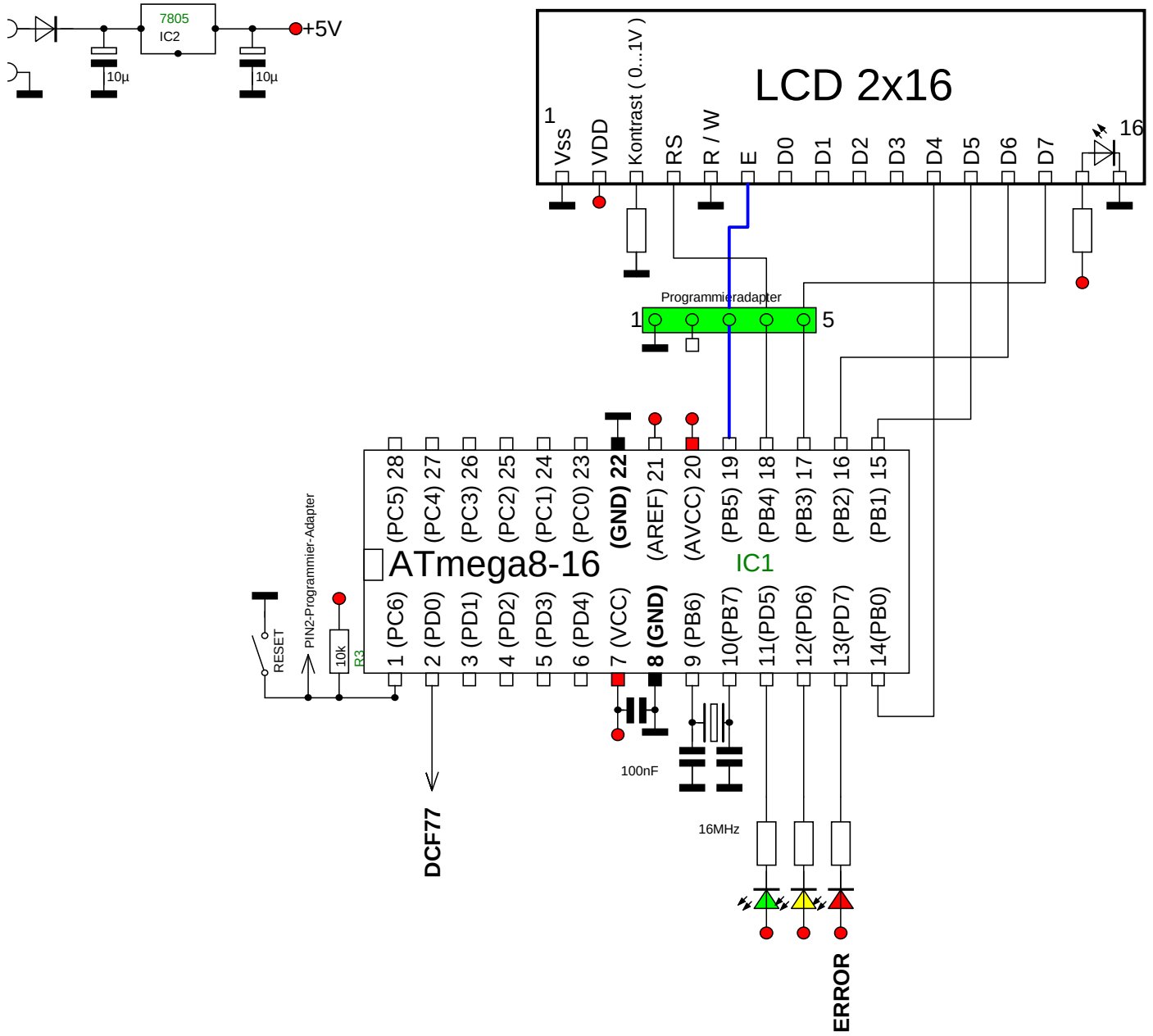

Bernhard.Erfurt@gmx.de

06/2012