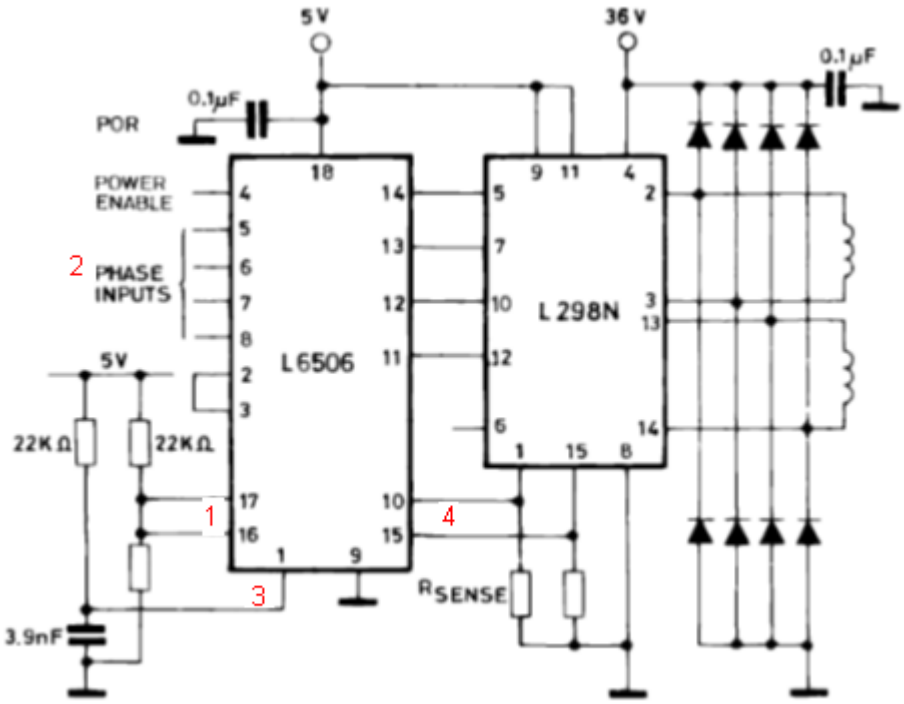

1.) Hier stelle ich den Strom ein. Das heißt ich schalte Pin 16&17 an meinen analogen Ausgang des uC damit ich den Wert des Stromes einstellen kann. Damit ergibt sich dann auch Punkt 4 (PIN 10&15) => Rsense dimensioniere ich so, dass mein Maximalstrom bei Maximalen Spannungswert am Analogausgang fließt (Vref=Vsense).
2.) Hier habe ich ein Verständnisproblem. Was genau muss ich hier anschließen wenn ich Microstepping will. Sinussignale vom Adc –Ausgang meines uC? Oder nur logisch 1 oder 0 je nachdem ob ein Ausgang des L298N auf Masse oder Betriebsspannung liegen soll?
3.) RC Glied welches die Frequenz der PWM für Stromregelung festlegt. Laut Datenblatt soll R mind. 700 ohm sein. Welche Vor und Nachteile haben die Wahl der Frequenzhöhe.