Gleichstrommotoren mit Getriebe

VMC | 24 V 0,22 W

mit Potentiometer

Technische Daten

Bestellnummer		**0 132 801 141**
Nennspannung	U_N	24 V
Nennleistung	P_N	0,22 W
Nennstrom	I_N	≤ 55 mA
Maximalstrom	I_{max}	250 mA
Nenndrehzahl	n_N	6 min^{-1}
Nenndrehmoment	M_N	40 Ncm
Anzugsdrehmoment	M_A	≥ 140 Ncm
Untersetzung	i	405 : 1
Drehrichtung		L/R
Wellenbelastung max. axial	F_a	≤ 30 N
Wellenbelastung max. radial	F_r	≤ 50 N
Betriebsart		S 1
Schutzart		IP 54
Gewicht		ca. 0,12 kg

Rechtslauf 4 an (+), 6 an (–)
Linkslauf 6 an (+), 4 an (–).

Kennlinie

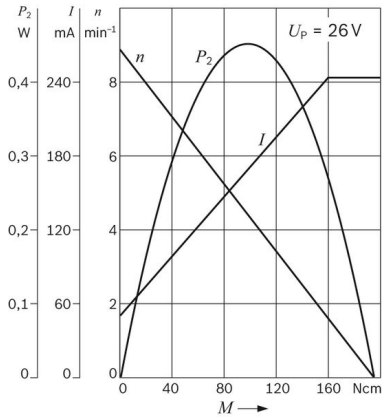

Anschlussbild

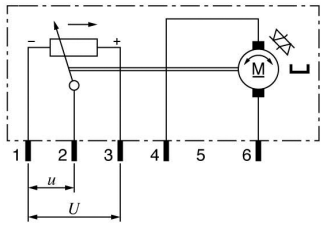

Maßzeichnung

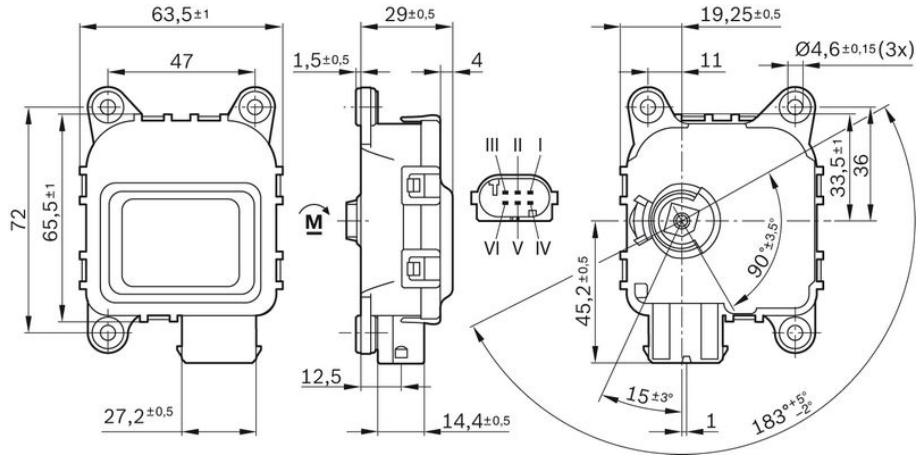

S Anschluss: Buchsengehäuse 1 928 403 095 mit Buchsenkontakt Tyco-Nr. 928 999-1.

Robert Bosch GmbH
Automotive Aftermarket
Postfach 410960
76225 Karlsruhe
Deutschland

contact.i.business@de.bosch.com
www.bosch-elektromotoren.de

BOSCH
Technik fürs Leben