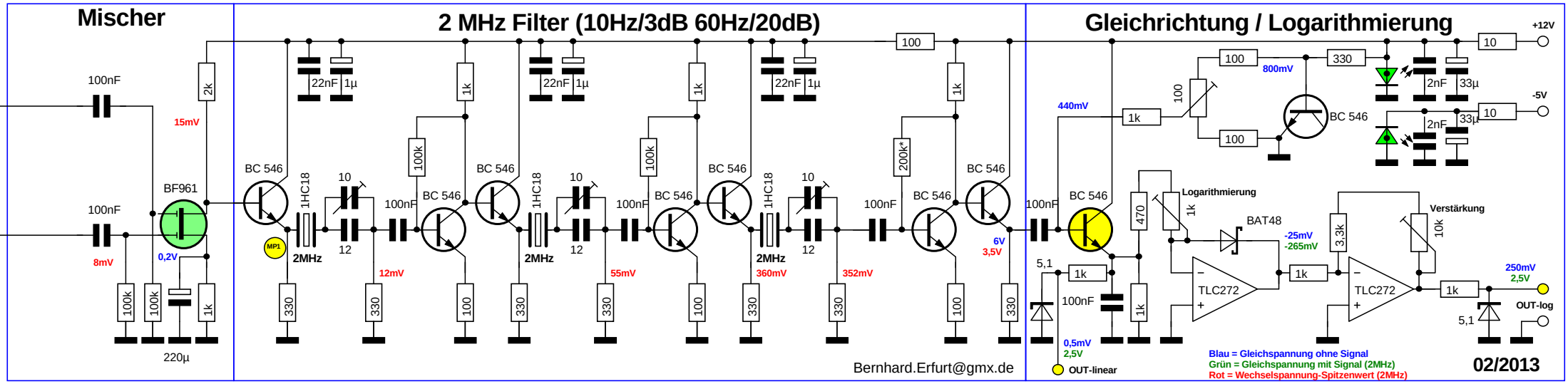Schaltung Version-5