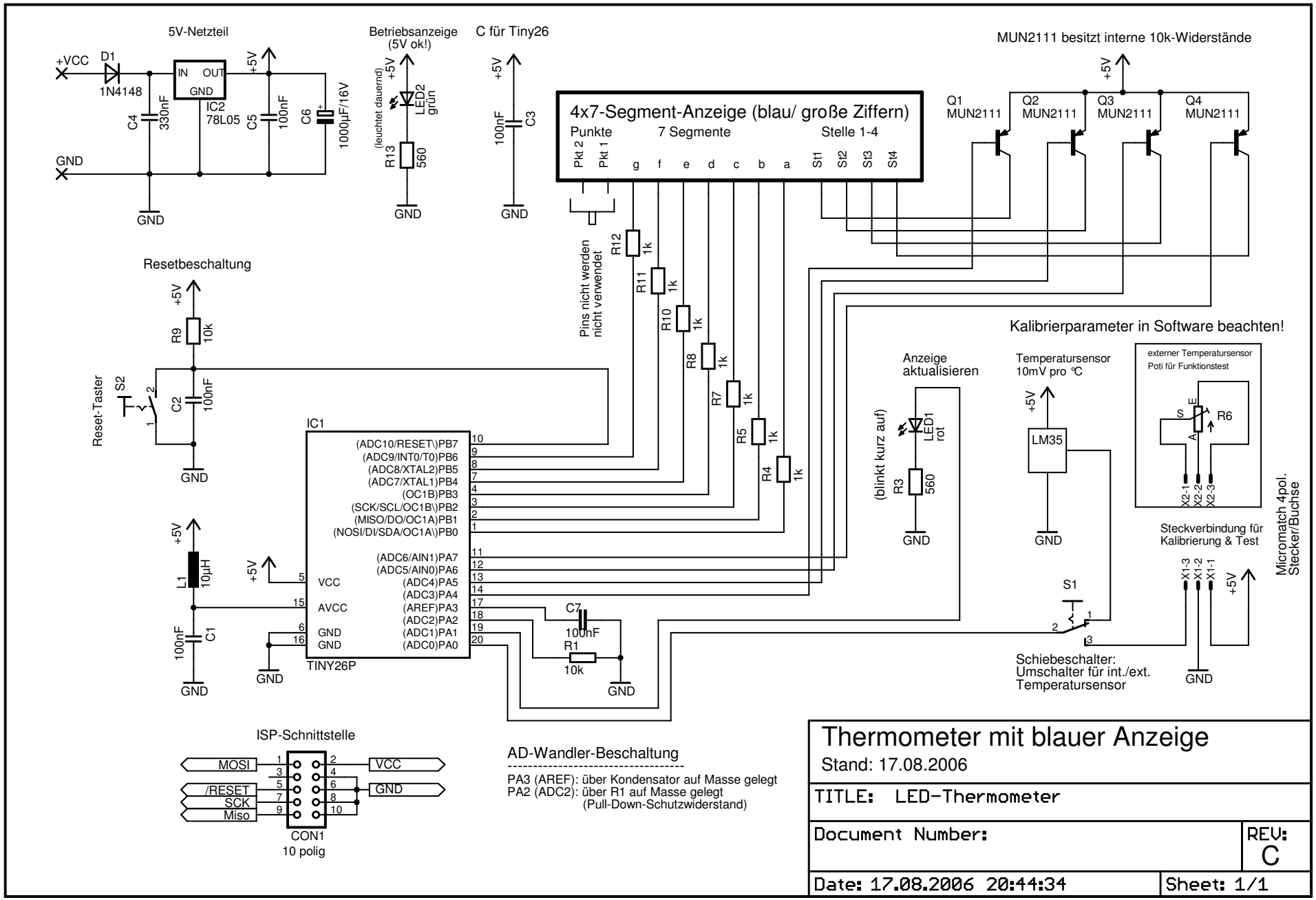
5V-Netzteil
+VCC
D1
1N4148
IN
OUT
GND
IC2
78L05
+5V
C4
330nF
C5
100nF
C6
1000µF/16V
GND
Betriebsanzeige
(5V ok!)
(leuchtet dauernd)
LED2
grün
R13
560
C für Tiny26
C3
100nF
MUN2111 besitzt interne 10k-Widerstände
Q1
MUN2111
Q2
MUN2111
Q3
MUN2111
Q4
MUN2111
4x7-Segment-Anzeige (blau/ große Ziffern)
Punkte
7 Segmente
Stelle 1-4
Pkt 2
Pkt 1
g f e d c b a
St1 St2 St3 St4
Pins nicht werden
nicht verwendet
R12 1k
R11 1k
R10 1k
R8 1k
R7 1k
R5 1k
R4 1k
Resetbeschaltung
R9
10k
Reset-Taster
S2
C2
100nF
IC1
(ADC10/RESET\)PB7
(ADC9/INT0/T0)PB6
(ADC8/XTAL2)PB5
(ADC7/XTAL1)PB4
(OC1B)PB3
(SCK/SCL/OC1B\)PB2
(MISO/DO/OC1A)PB1
(NOSI/DI/SDA/OC1A\)PB0
(ADC6/AIN1)PA7
(ADC5/AIN0)PA6
(ADC4)PA5
(ADC3)PA4
(AREF)PA3
(ADC2)PA2
(ADC1)PA1
(ADC0)PA0
VCC
AVCC
GND
GND
TINY26P
L1
10µH
C1
100nF
C7
100nF
R1
10k
Kalibrierparameter in Software beachten!
Anzeige
aktualisieren
(blinkt kurz auf)
LED1
rot
R3
560
Temperatursensor
10mV pro °C
LM35
externer Temperatursensor
Poti für Funktionstest
R6
S
E
A
X2-1
X2-2
X2-3
Steckverbindung für
Kalibrierung & Test
X1-3
X1-2
X1-1
Micromatch 4pol.
Stecker/Buchse
S1
Schiebeschalter:
Umschalter für int./ext.
Temperatursensor
ISP-Schnittstelle
MOSI
/RESET
SCK
Miso
VCC
GND
CON1
10 polig
AD-Wandler-Beschaltung
PA3 (AREF): über Kondensator auf Masse gelegt
PA2 (ADC2): über R1 auf Masse gelegt
(Pull-Down-Schutzwiderstand)
Thermometer mit blauer Anzeige
Stand: 17.08.2006
TITLE: LED-Thermometer
Document Number:
REV: C
Date: 17.08.2006 20:44:34
Sheet: 1/1