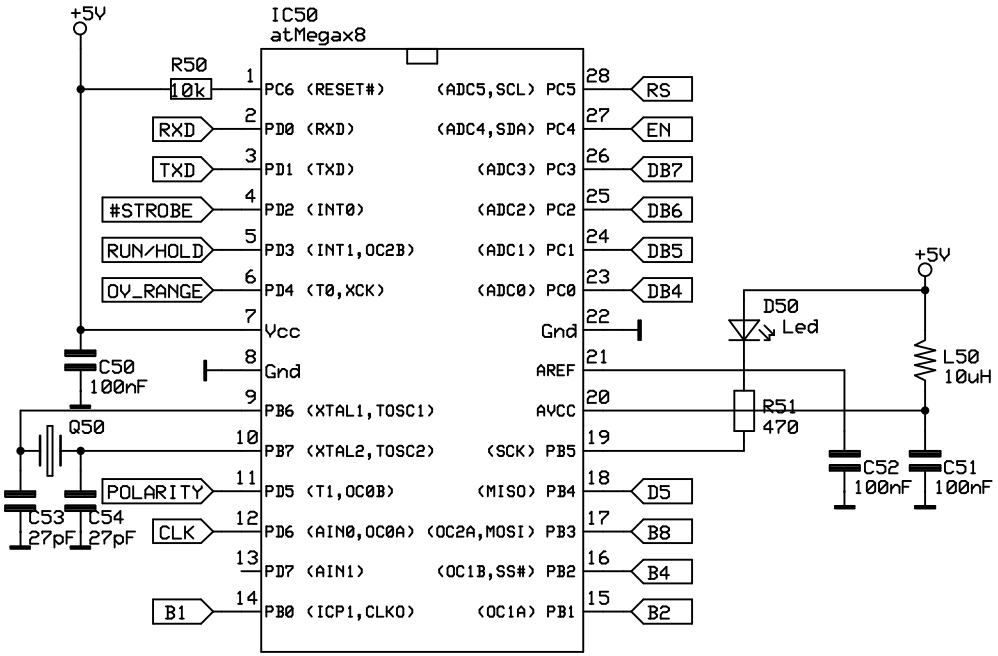

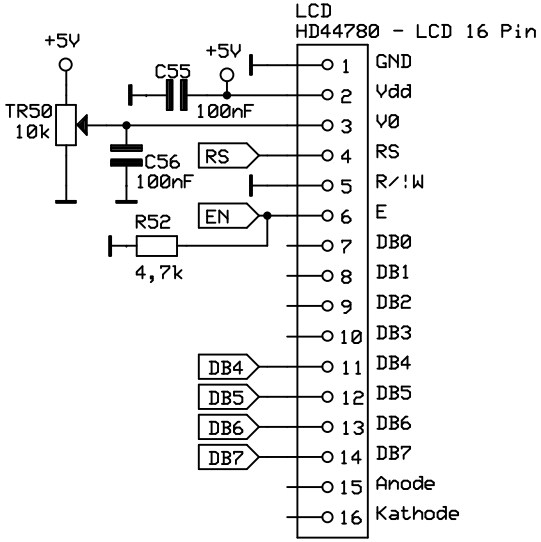

DC5PI		
TLC7135 - LCD		
Uwe	Rev 1.01 15.06.2013	Page 2