original

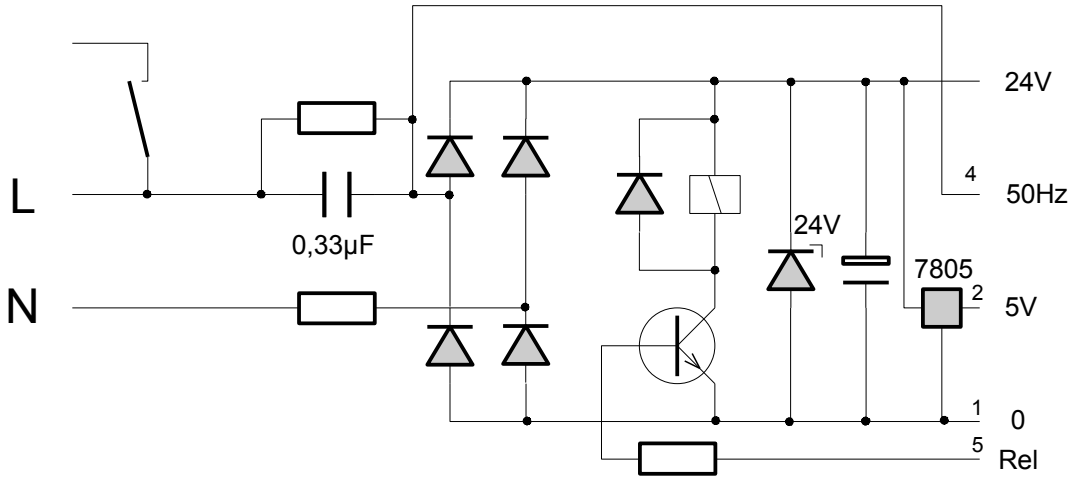

rote Klemme

geändert

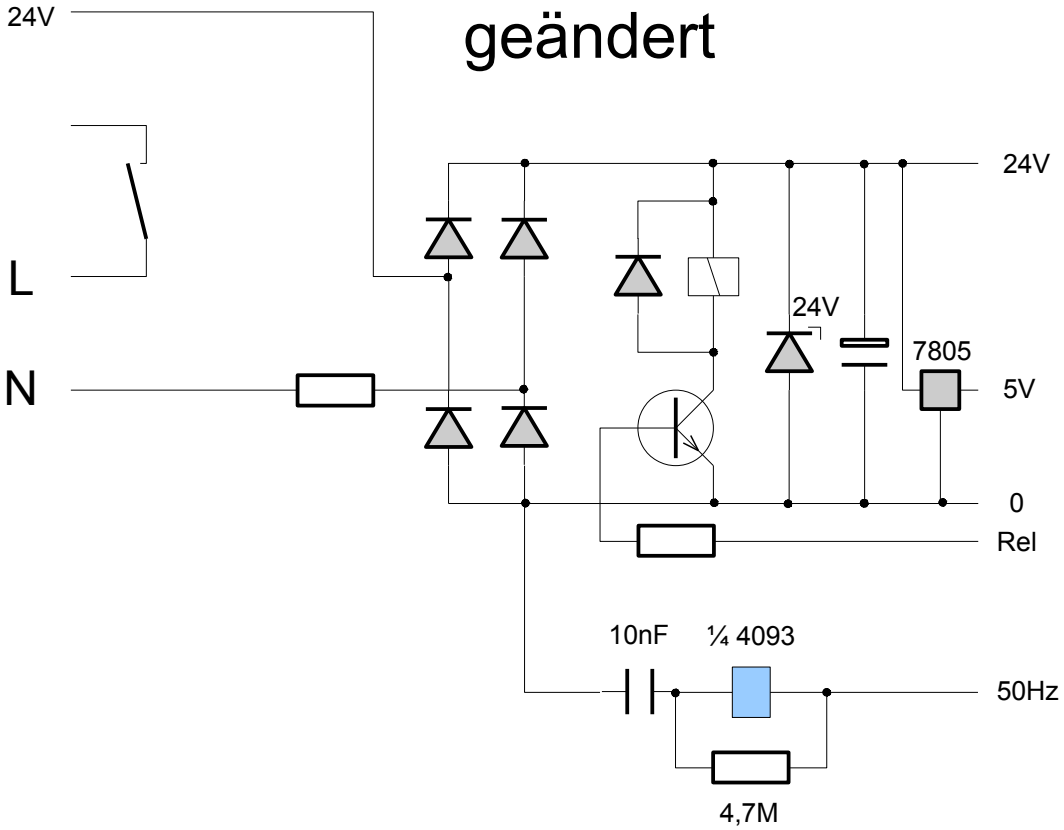

Bewegungsmelder wurde umgebaut,
um mit 24V Gleichspannung angesteuert zu werden

Umbau "Züblin"-Bewegungsmelder