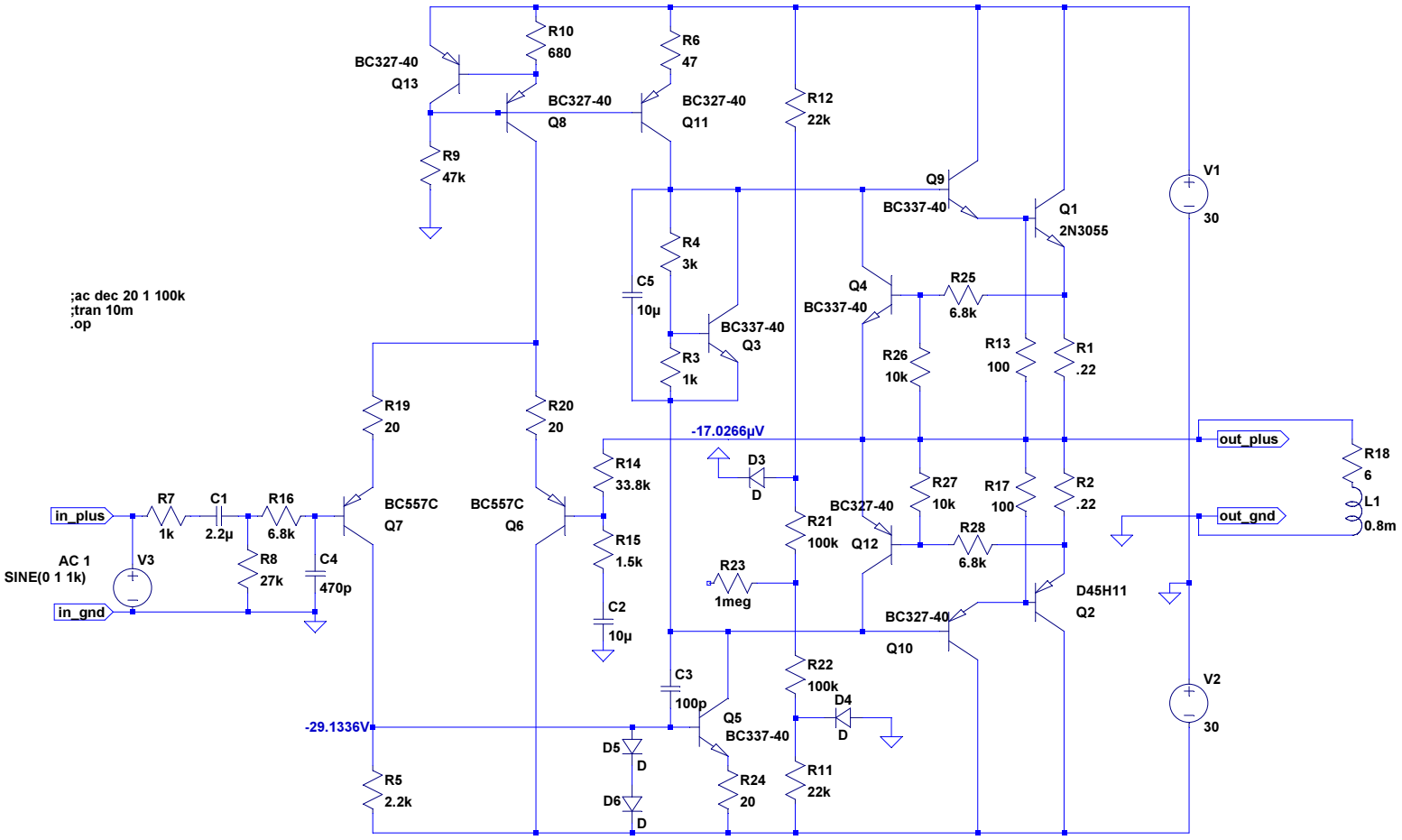
BC327-40
Q13
R10
680
R6
47
BC327-40
Q8
BC327-40
Q11
R12
22k
R9
47k
Q9
BC337-40
Q1
2N3055
V1
30
R4
3k
C5
10µ
BC337-40
Q3
R3
1k
Q4
BC337-40
R25
6.8k
R26
10k
R13
100
R1
.22
;ac dec 20 1 100k
;tran 10m
.op
R19
20
R20
20
-17.0266µV
out_plus
R18
6
L1
0.8m
R14
33.8k
D3
D
R27
10k
R17
100
R2
.22
in_plus
R7
1k
C1
2.2µ
R16
6.8k
BC557C
Q7
BC557C
Q6
BC337-40
Q12
R28
6.8k
out_gnd
AC 1
SINE(0 1 1k)
V3
R8
27k
C4
470p
R15
1.5k
R23
1meg
D45H11
Q2
in_gnd
C2
10µ
BC327-40
Q10
C3
100p
R22
100k
D4
D
V2
30
-29.1336V
Q5
BC337-40
D5
D
D6
D
R5
2.2k
R24
20
R11
22k