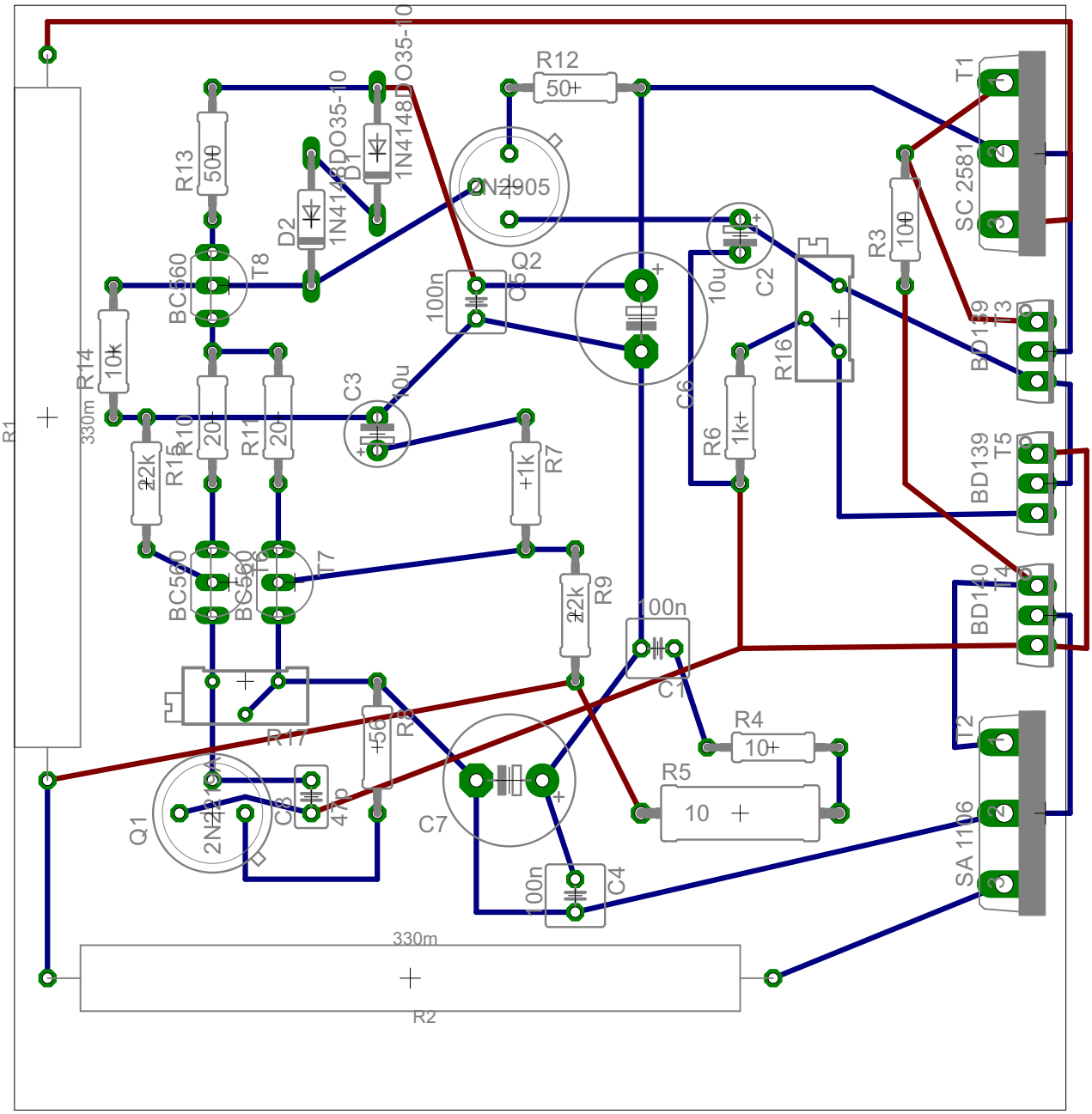

29.08.2013 16:52:49 f=2.00 C:\Users\Adrian\Desktop\amp.brd