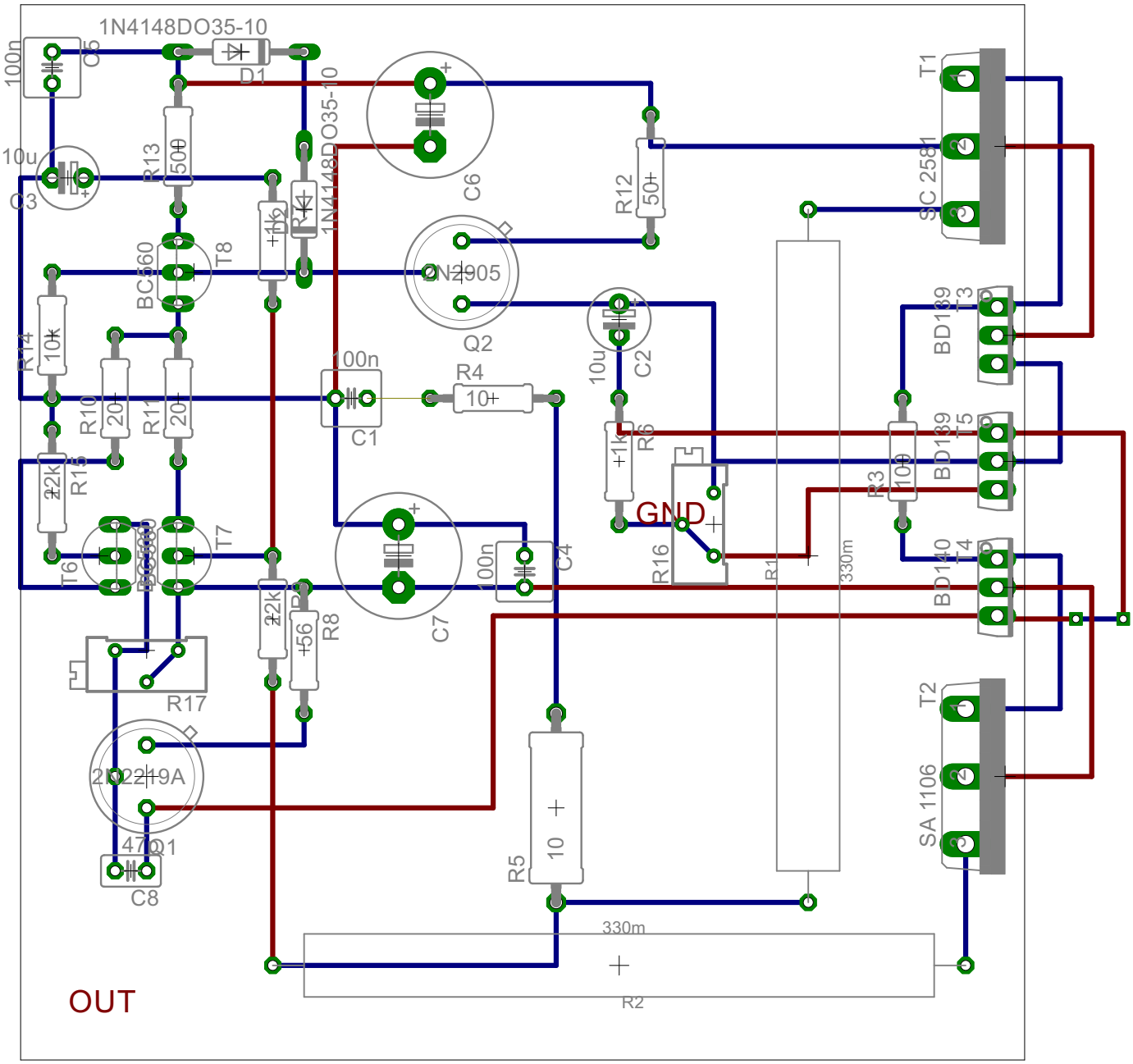

30.08.2013 13:49:30 f=2.00 C:\Users\Adrian\Desktop\amp.brd