LC - Oszillator (geregelt)

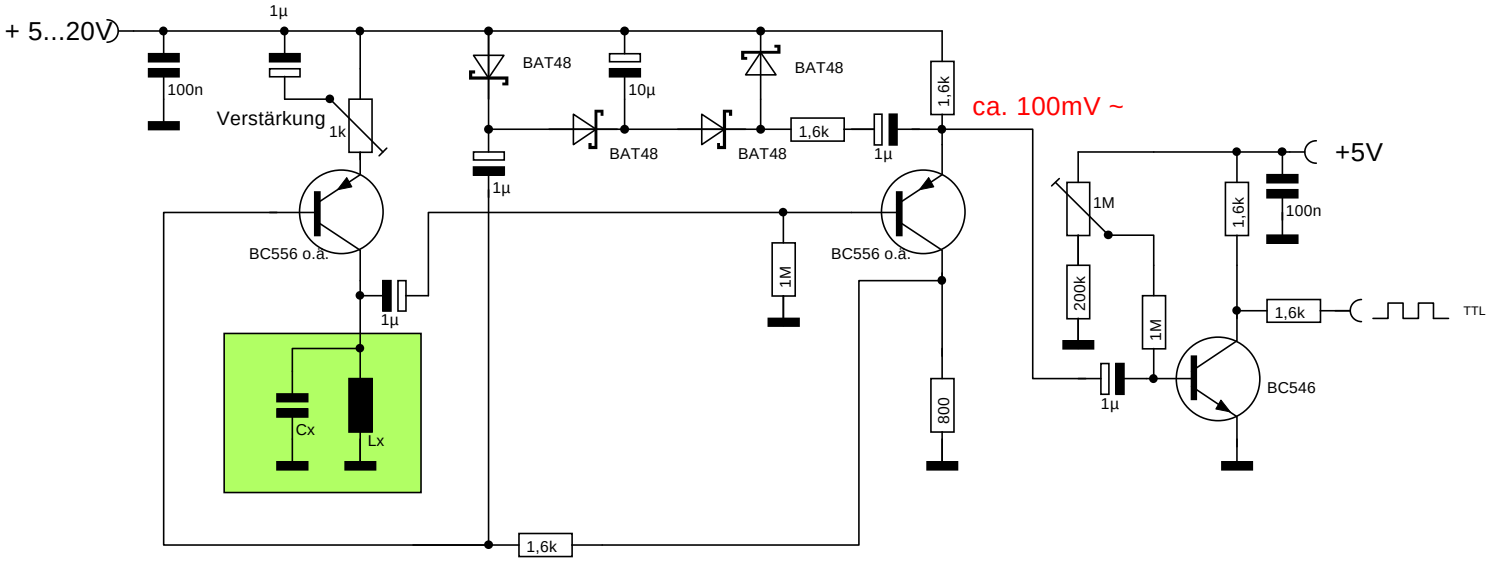

LC - Oszillator (ungeregelt)

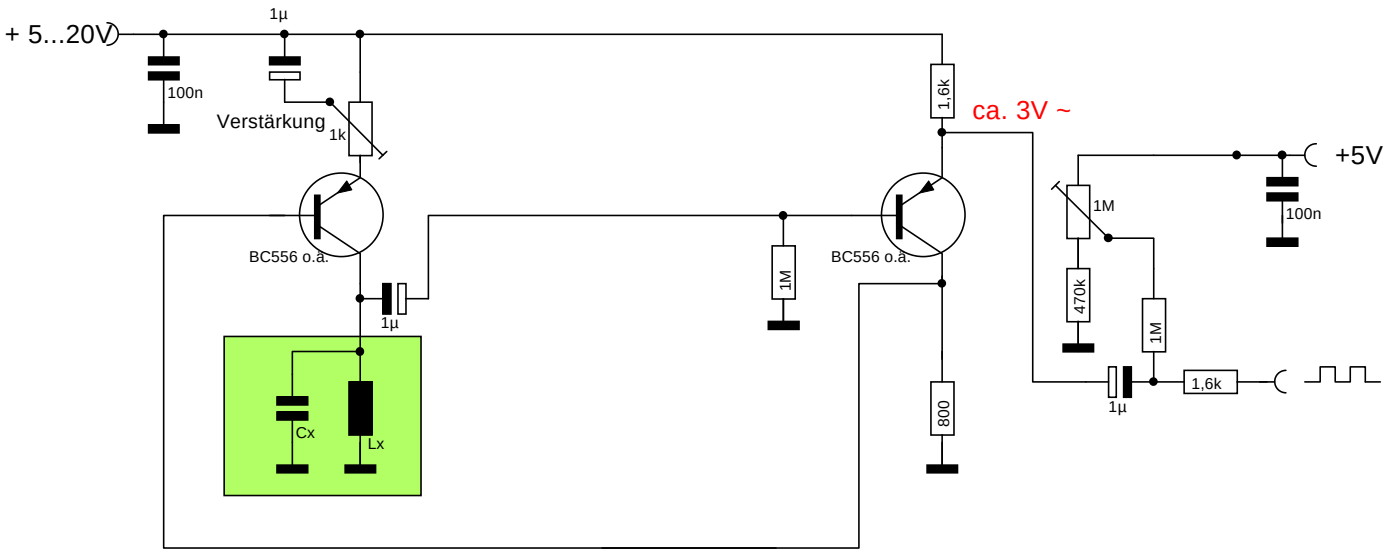

Bernhard.Erfurt@gmx.de