Einfaches Labornetzteil

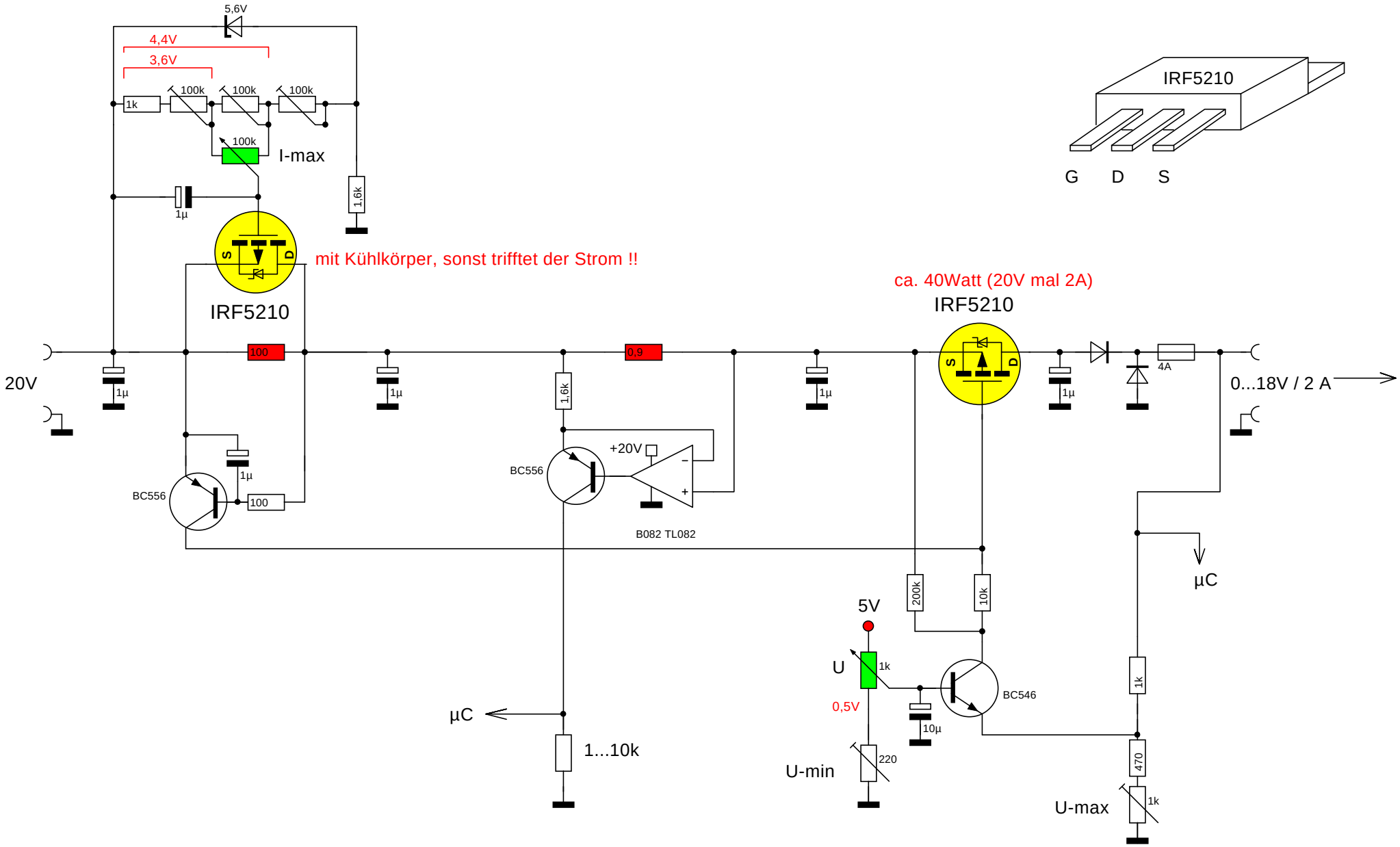

STROM-BEGRENZUNG (5mA...2A)

STROM-MESSUNG

SPANNUNGS-STABILISIERUNG

01/2007

Bernhard.Erfurt@gmx.de