PLL 57kHz

Bernhard.Erfurt@gmx.de
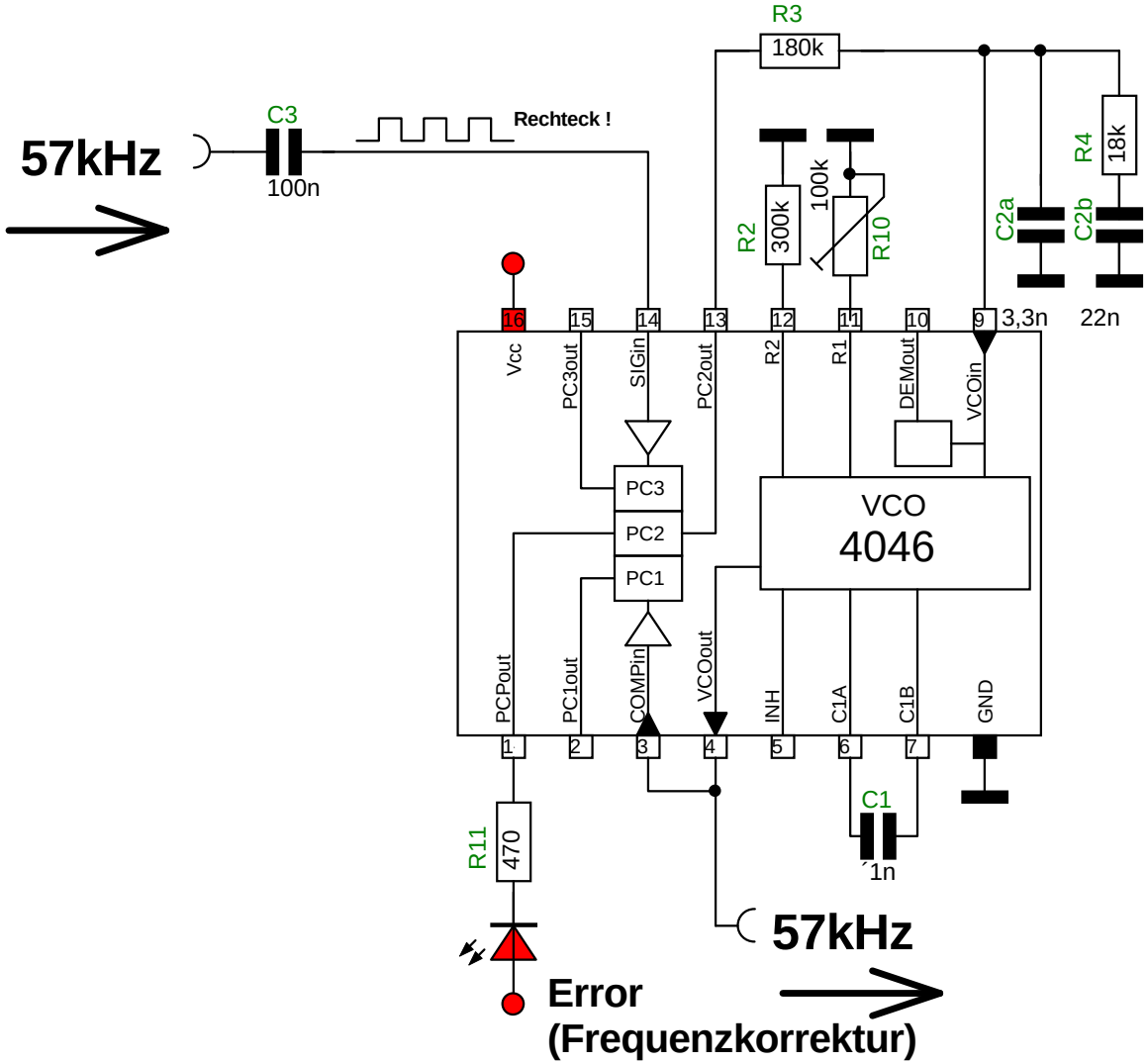
02/2014