# PLL-TESTGENERATOR

**02/2014**
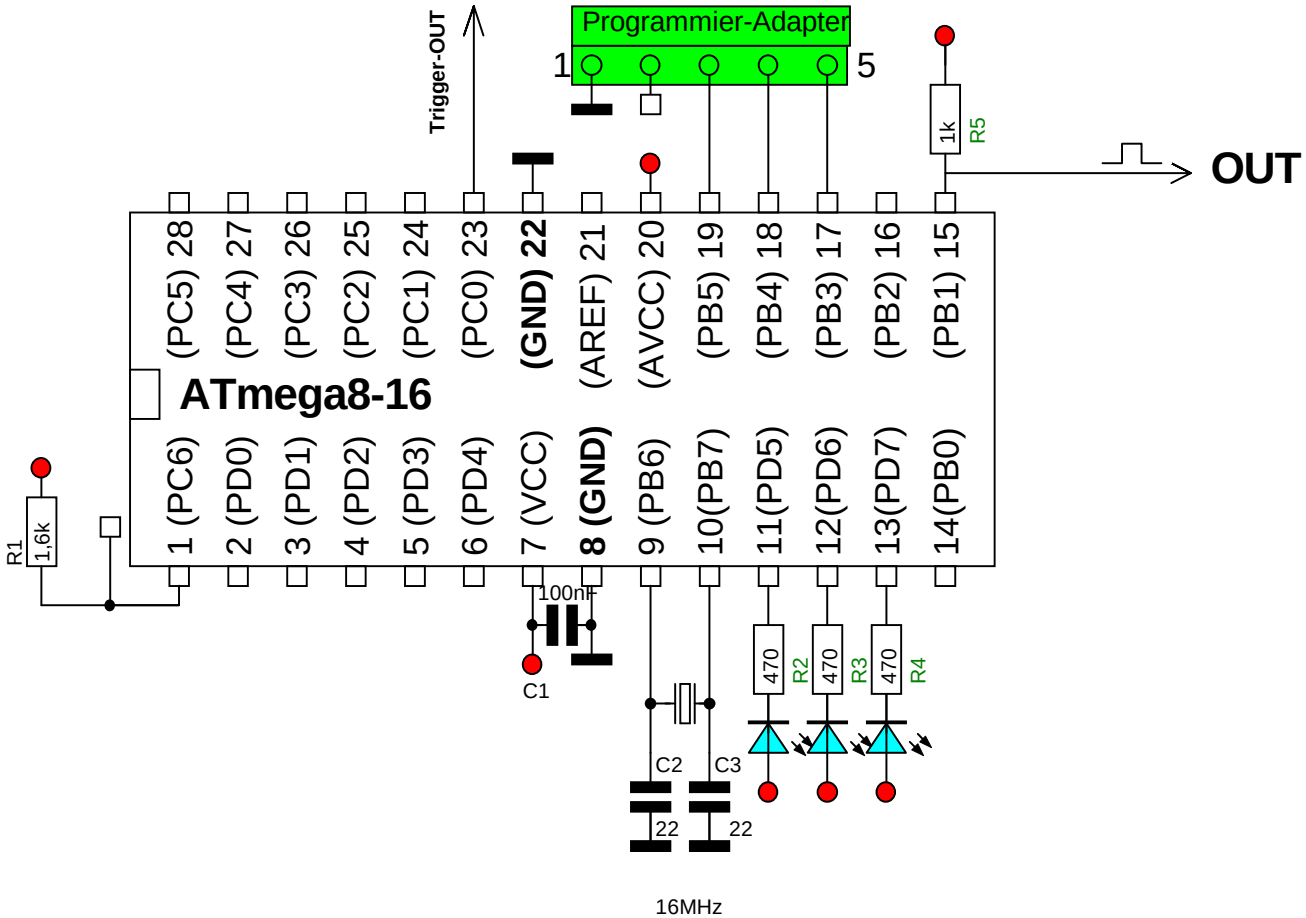
**Bernhard.Erfurt@gmx.de**