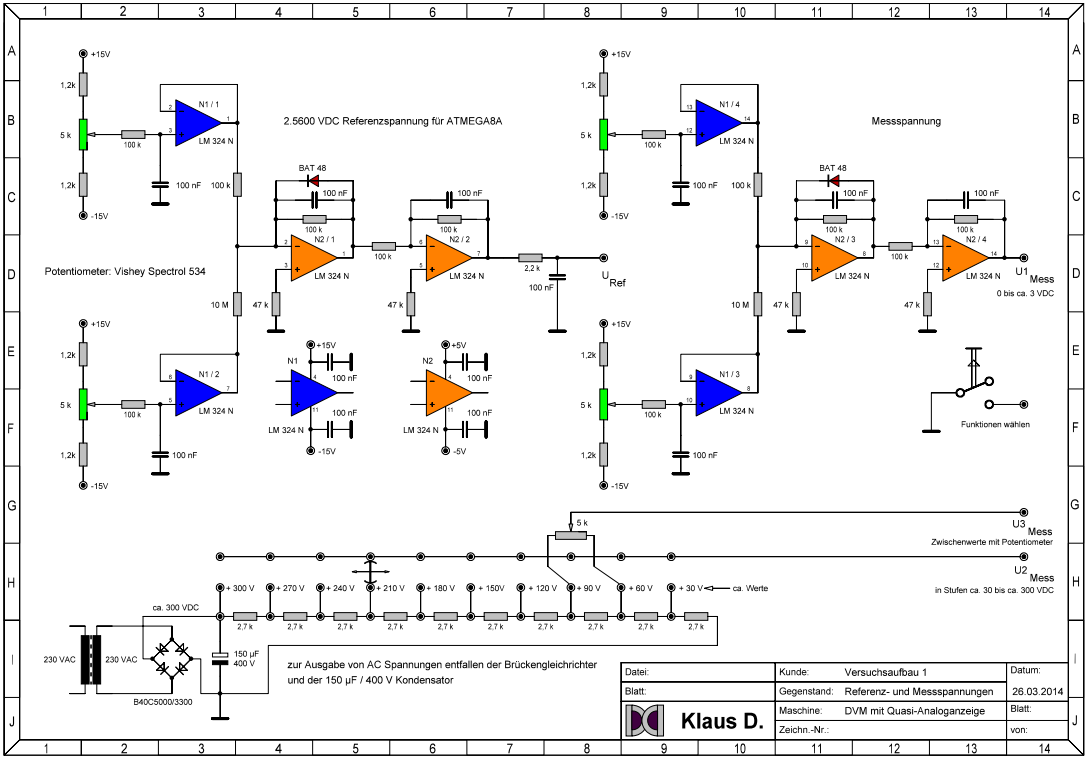
2.5600 VDC Referenzspannung für ATMEGA8A
Messspannung
Potentiometer: Vishey Spectrol 534
+15V
-15V
1,2k
5 k
100 k
100 nF
10 M
47 k
2,2 k
BAT 48
N1 / 1
N1 / 2
N1 / 3
N1 / 4
N2 / 1
N2 / 2
N2 / 3
N2 / 4
LM 324 N
U Ref
U1 Mess
0 bis ca. 3 VDC
+5V
-5V
Funktionen wählen
U3 Mess
Zwischenwerte mit Potentiometer
U2 Mess
in Stufen ca. 30 bis ca. 300 VDC
+ 300 V
+ 270 V
+ 240 V
+ 210 V
+ 180 V
+ 150V
+ 120 V
+ 90 V
+ 60 V
+ 30 V
ca. Werte
2,7 k
ca. 300 VDC
230 VAC
B40C5000/3300
150 µF
400 V
zur Ausgabe von AC Spannungen entfallen der Brückengleichrichter
und der 150 µF / 400 V Kondensator
Datei:
Blatt:
Kunde: Versuchsaufbau 1
Gegenstand: Referenz- und Messspannungen
Maschine: DVM mit Quasi-Analoganzeige
Zeichn.-Nr.:
Datum:
26.03.2014
Blatt:
von:
Klaus D.