19kHz Filter + analoger Frequenzverdreifacher
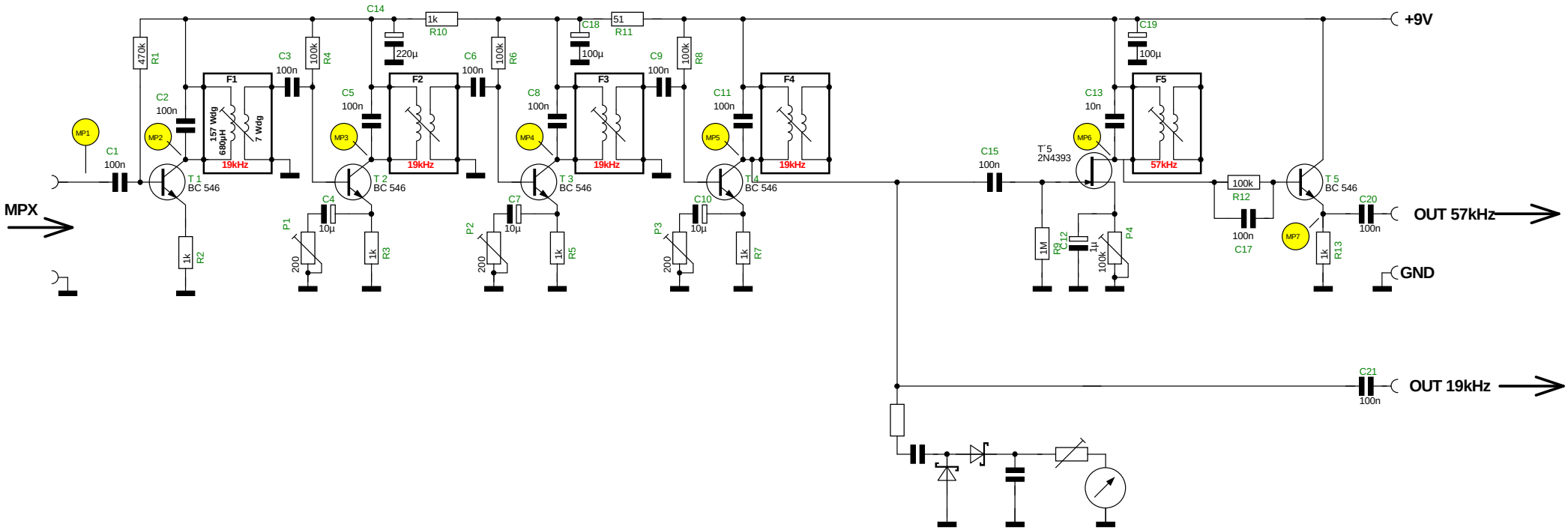
02/2014 Bernhard.Erfurt@gmx.de